MOVADO

ИНСТРУКЦИИ ПО ЭКСПЛУАТАЦИИ
ГАРАНТИЯ И СЕРВИСНОЕ ОБСЛУЖИВАНИЕ

СОДЕРЖАНИЕ

	Страница
О КОМПАНИИ MOVADO	3
УХОД И СЕРВИСНОЕ ОБСЛУЖИВАНИЕ	4
ИНСТРУКЦИИ ПО ЭКСПЛУАТАЦИИ	
Стандартные модели с двумя стрелками – кварцевые и автоматические (включают в себя большинство моделей Movado Museum Dial)	7
Стандартные модели с тремя стрелками и индикацией дня недели и даты – кварцевые и автоматические (включают кварцевые часы Datron, SE, Series 800 Sub-Sea и Vizio PEEK, а также автоматические часы Red Label и Series 800 Sub-Sea)	8
Кварцевые часы с указателем мирового времени и функцией быстрой смены среднего времени по Гринвичу (включают модели Series 800 Worldtime)	9
Автоматические часы с двумя и тремя стрелками и анимированным индикатором даты (включают модели Movado Red Label Calendomatic и Red Label Calendomatic с малой секундной стрелкой)	10
ХРОНОГРАФЫ	11
Кварцевый хронограф с точностью измерения до 1/1 секунды – Тип A (включает кварцевые хронографы большого размера Movado BOLD диаметром 43,5 мм и Series 800 Sub-Sea)	12
Кварцевые хронографы с точностью измерения до 1/1 секунды – тип B (включает в себя хронографы Series 800 Sub-Sea Retrograde)	15
Кварцевый хронограф с точностью измерения до 1/10 секунды – Тип A (включают в себя кварцевые хронографы Movado Junior Sport)	18
Кварцевый хронограф с точностью измерения до 1/10 секунды – Тип B (включают в себя модели спортивных хронографов Series 800 и элегантные спортивные модели кварцевых хронографов)	21
Кварцевый хронограф с точностью измерения до 1/10 секунды – Тип B (включают в себя модели спортивных хронографов Series 800 и элегантные спортивные модели кварцевых хронографов	22
Кварцевый хронограф с точностью измерения до 1/10 секунды – Тип C (включает кварцевые хронографы Cerena, Datron, Movado BOLD Titanium XL, новый Movado Circa, Museum Sport, Sapphire Synergy и SE Pilot)	24
Кварцевый хронограф с точностью измерения до 1/10 секунды – Тип D Включает кварцевые хронографы среднего размера Movado BOLD диаметром 38 мм и Verto)	27
Аналогово-цифровой кварцевый хронограф 1/100 секунды (включают в себя аналого-цифровые кварцевые хронографы Movado Dura	29

СОДЕРЖАНИЕ

	Страница
Автоматический хронограф с точностью измерения до 1/1 секунды – Тип A (включает оригинальные автоматические хронографы Movado Circa, Movado Master и Vizio)	34
Автоматический хронограф с точностью измерения до 1/1 секунды – Тип B (включает в себя новые автоматические хронографы SE)	37
Автоматический хронограф с точностью измерения до 1/1 секунды – Тип C (включает новые автоматические хронографы Datron)	39
Автоматические часы с тремя стрелками и анимированным индикатором всемирного времени в 24-часовом формате (включают модели с индикацией всемирного времени Movado Red Label Calendomatic)	41
Автоматические часы с двумя стрелками, дисковым указателем фазы луны и индикатором даты (включает модель Movado Red Label Planisphere)	42
Автоматические часы с двумя стрелками, дисковым указателем фазы луны и индикатором даты (Включает модель Movado Red Label Skymap)	44
Модели с цифровым сенсорным экраном, светодиодной подсветкой, указателем второго часового пояса и индикатором месяца и даты (включает модель Movado BOLD с цифровым сенсорным экраном)	45
Вращающийся безель	47
Завинчивающаяся заводная головка	48
ПРЕДОСТАВЛЯЕМЫЕ УСЛУГИ	49
СВЕДЕНИЯ О ГАРАНТИИ	50
АККРЕДИТОВАННЫЕ СЕРВИСНЫЕ ЦЕНТРЫ MOVADO	51

MOVADO

Компания Movado является ведущей швейцарской часовой маркой, которая известна своим современным дизайном. С 1881 года ею было получено более 100 патентов и 200 международных наград за дизайнерские разработки и инновации. Она также является автором ряда самых знаменитых часовых моделей в мире, в частности часов Movado Museum®.

Разработанная в 1947 году художником Натаном Джорджем Хорвиттом, эта модель считается настоящей иконой модернизма. Ее циферблат украшен единственной меткой в положении «12 часов», символизирующей солнце в зените. Этот в высшей степени лаконичный дизайн был признан самым утонченным среди когда-либо созданных в области часового производства.

Коллекция часов Movado включает в себя модели с точными швейцарскими кварцевыми и автоматическими механизмами, искусной обработкой деталей из нержавеющей стали и устойчивыми к царапинам сапфировыми стеклами. В числе отличительных особенностей отдельных моделей – отделка золотом 18 карат, другие модели выполнены с натуральными бриллиантами, имеют ремешки из высококачественной кожи или содержат новые интересные материалы, такие как углеродные волокна, каучук, керамика и титан. Спортивные часы Movado Series 800® изготовлены из высококачественного сплава Performance Steel™; при этом некоторые из моделей оснащены ремешками из специального материала XTremeResin™, укрепленного волокнами KEVLAR®. Коллекция часов Movado BOLD™ имеет цифровые сенсорные экраны, швейцарские аналоговые механизмы и стекла K1. В коллекции использованы инновационные материалы, такие как глянцевый материал TR90, силикон и другие мягкие полимеры, а также алюминий и титан.

Все часы марки Movado являются водонепроницаемыми и воплощают инновационное дизайнерское наследие компании и присущее ей видение будущего отрасли. Поздравляем вас с приобретением этих часов!

УХОД И СЕРВИСНОЕ ОБСЛУЖИВАНИЕ

Ваши часы Movado, как и любой другой сложный механизм, требуют периодического сервисного обслуживания для обеспечения надежности их работы. Оно включает в себя полную разборку, чистку, замену деталей при необходимости, сборку и смазку механизма. Помимо замены элемента питания, сервисное обслуживание рекомендуется проводить каждые 3-5 лет.

Никогда не разбирайте Ваши часы сами. Если Ваши часы нуждаются в ремонте или регулировке, отнесите или отправьте их по почте непосредственно в аккредитованный сервисный центр Movado. Вы можете найти полный список сервисных центров во всем мире на сайте www.movado.com.

ПРИМЕЧАНИЕ: Компания Movado несет ответственность только за те услуги, которые были предоставлены в ее аккредитованных сервисных центрах.

УДАРЫ

Все часы Movado оснащены устойчивыми к ударам механизмами, каждый из которых проходит испытания на соответствие международным стандартам.

ПЫЛЬ

Пыль может проникнуть в механизм часов, если их корпус, стекло или заводная головка повреждены. Попадание в механизм даже самой малой инородной частицы может привести к его остановке. Поэтому в случае повреждения или ослабления крепления стекла, а также если корпус или заводная головка повреждены, часы необходимо как можно быстрее отремонтировать.

МАГНИТНЫЕ ПОЛЯ

Воздействие сильных магнитных полей на часы может привести к нарушению точности их хода и даже к полной остановке. Кварцевые часы вновь начнут точно указывать время, как только они окажутся вне магнитного поля, механические часы, возможно, придется размагнитить, чтобы они снова заработали.

ВОДОНЕПРОНИЦАЕМОСТЬ

Все часы Movado проходят контроль на соответствие международным стандартам водонепроницаемости.

Большинство моделей являются водонепроницаемыми до 30 метров (3 бар/3 ATM), отдельные модели являются водонепроницаемыми при большем давлении/глубине, о чем свидетельствует надпись на их циферблате или обратной стороне корпуса.

ПРЕДУПРЕЖДЕНИЕ: Если водонепроницаемость не указана на Ваших часах, не подвергайте их воздействию давления/глубины, которые превышают 3 бара (3 ATM/30 метров). В противном случае, Ваши часы могут быть повреждены, а гарантия будет признана недействительной.

ВНИМАНИЕ: Не используйте заводную головку, кнопки хронографа или любые другие кнопки, когда часы находятся под водой или намочены.

УХОД И СЕРВИСНОЕ ОБСЛУЖИВАНИЕ

ПРИМЕЧАНИЕ: Компания Movado Watch Company не несет ответственности за любые повреждения, возникшие или связанные с попаданием жидкости в часы вследствие ненадлежащего использования или повреждения корпуса, заводной головки, прокладки или стекла.

Проверку водонепроницаемости часов рекомендуется проводить ежегодно. Прокладка и заводная головка, которые обеспечивают герметичность корпуса, могут износиться или повредиться при обычном повседневном использовании. Эти детали должны осматриваться и при необходимости заменяться при каждой сервисной разборке часов, даже если это делается с целью замены элемента питания.

При любом обращении за услугами в аккредитованные Movado сервисные центры тестирование часов на водонепроницаемость выполняется регулярно и является частью стандартной процедуры проверки.

ДОПОЛНИТЕЛЬНЫЕ МЕРЫ ПРЕДОСТОРОЖНОСТИ:
Если Ваши часы оснащены завинчивающейся заводной головкой или кнопками, обязательно завинчивайте их обратно после каждого использования.

Только корпус часов является водонепроницаемым, некоторые ремешки/браслеты нельзя носить под водой или подвергать воздействию влаге. См. раздел << УХОД ЗА РЕМЕШКАМИ/БРАСЛЕТАМИ>>.

Не подвергайте Ваши часы резким перепадам температуры.

Не роняйте Ваши часы, а также предохраняйте их от ударов о твердые поверхности. После каждого сильного удара, часы должны пройти проверку на водонепроницаемость.

Регулярно протирайте часы мягкой тканью, смоченной в чистой воде, особенно если на них попала морская вода.

УХОД ЗА РЕМЕШКАМИ/БРАСЛЕТАМИ
Продолжительность срока использования ремешков/браслетов зависит от того, как Вы ухаживаете за ними и как Вы их носите, а также от климатических условий в месте Вашего проживания. Однако, правильный уход может способствовать продлению срока их службы.

Кожаные ремешки должны всегда оставаться сухими. Под воздействием воды они могут повредиться и порваться. Для сохранения покрытия кожаного ремешка избегайте его контакта с парфюмерными средствами. При контакте с хлорированной или соленой водой осторожно смочите его в свежей воде и высушите.

Если ремешки из ThermoResin™ или XTremeResin™ в моделях Series 800 подвергались воздействию соленой воды, химикатов или абразивных веществ, для сохранения естественной гибкости и качеств протрите их мягкой тканью, смоченной в чистой воде.

УХОД И СЕРВИСНОЕ ОБСЛУЖИВАНИЕ

Чтобы почистить белый ремешок из ThermoResilient™, которым оснащены модели Series 800, или белый ремешок из каучука моделей Movado Master, используйте мягкую ткань, смоченную в теплой воде с нейтральным ph мылом, а затем протрите его другой чистой салфеткой, смоченной в теплой воде, или осторожно ополосните его под проточной водой. Избегайте контакта с ацетоном или этиловым спиртом.

Для поверхностных пятен на белых кожаных ремешках Movado BOLD и белых браслетах из TR90 или силикона может быть использована резинка из натурального каучука (ее можно найти в художественных салонах). С осторожностью потрите загрязненное место резинкой, пока пятно с ремешка/браслета не изчезнет.

Если пятно проникло вглубь поверхности белого ремешка/браслета Movado BOLD, для его очистки могут быть использованы: органические растворители, такие как жидкий очиститель для кожи Zymol, гелевый очиститель Columbus, роллер-очиститель для чернильных пятен (очиститель на основе этилового спирта и пропилена) или любое средство для рук на спиртовой основе, например, Purell (62% спирта). Протрите пятно мягкой тканью. Затем чистой белой тканью или ватным тампоном, смоченным в средстве, осторожно потрите пятно. Повторите 2-3 раза, пока пятно не изчезнет. Перед тем, как использовать средство на окрашенной поверхности, проверьте его действие с оборотной стороны ремешка/браслета. Для достижения лучших результатов рекомендуется чистить пятна незамедлительно после их появления.

ПРИМЕЧАНИЕ: На ремешки/браслеты Movado гарантия не распространяется.

ЭЛЕМЕНТ ПИТАНИЯ

Модели Movado с кварцевыми механизмами оснащены специально предназначенными для часов оксид-серебряными элементами питания с напряжением 1,55 V. При нормальном использовании срок его службы составляет 18-36 месяцев.

ПРИМЕЧАНИЕ: Частое использование таких специальных функций, как таймер в хронографах, может привести к более быстрому изнашиванию элемента питания.

Признаки окончания срока службы элемента питания: в большинстве моделей секундная стрелка начнет останавливаться каждые четыре секунды, когда срок службы элемента питания практически подошел к концу, что свидетельствует о необходимости его замены.

Замена элемента питания: Необходимо использовать только рекомендуемые элементы питания. С этой целью отнесите или отправьте по почте Ваши часы в аккредитованный сервисный центр. При этом старый элемент питания будет отправлен/переработан надлежащим образом. Не меняйте элемент питания сами.

СТАНДАРТНЫЕ МОДЕЛИ С ДВУМЯ СТРЕЛКАМИ КВАРЦЕВЫЕ И АВТОМАТИЧЕСКИЕ

Включают в себя большинство моделей Movado Museum Dial

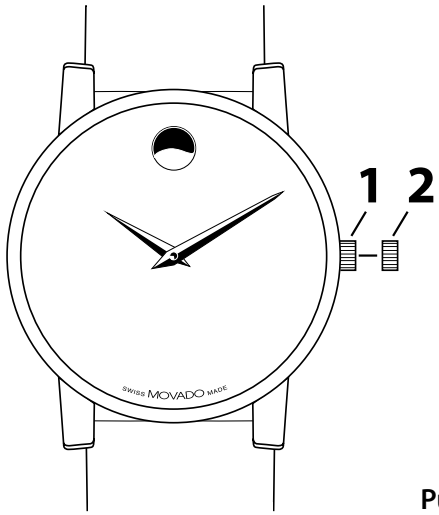

Рис. А

Положения заводной головки:

Положение 1 – Обычное положение при работе часов. Головка задвинута в корпус.

Положение 2 – Для установки ВРЕМЕНИ: Поверните заводную головку в любую сторону.

Ручной завод автоматических механизмов:

Энергия, передаваемая часам при движении руки в ходе обычных повседневных действий, вполне достаточна для подзавода автоматического механизма Ваших часов. Однако, если Вы не носили Ваши часы более 38 часов и если они остановились, Вам придется завести их вручную.

1. Приведите заводную головку в положение 1, поверните ее по часовой стрелке примерно 20 раз.
2. Установите время, следуя вышеуказанным инструкциям.

СТАНДАРТНЫЕ МОДЕЛИ С ТРЕМЯ СТРЕЛКАМИ И ИНДИКАЦИЕЙ ДНЯ НЕДЕЛИ И ДАТЫ КВАРЦЕВЫЕ И АВТОМАТИЧЕСКИЕ

включают кварцевые часы Datron, SE, Series 800 Sub-Sea и Vizio PEEK,
а также автоматические часы Red Label и Series 800 Sub-Sea

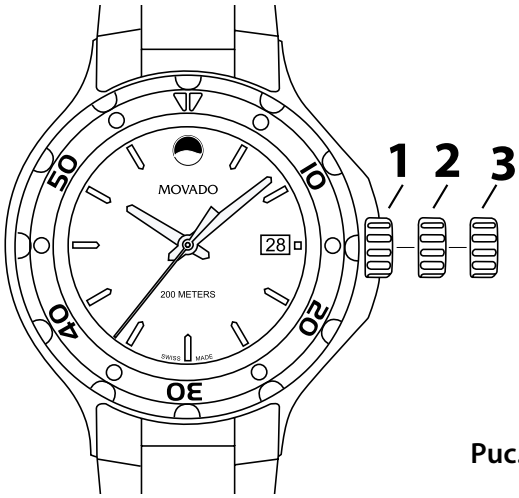

Рис. A

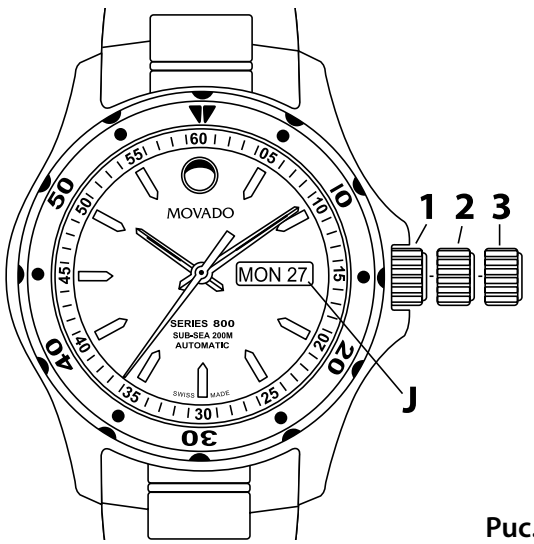

Рис. B

Положения заводной головки:

Положение 1 – Обычное положение при работе часов. Головка задвинута в корпус.

Положение 2 – Для установки ДАТЫ*:
Поверните заводную головку по часовой стрелке.
Для установки ДНЯ НЕДЕЛИ*:
Поверните заводную головку против часовой стрелки.

Положение 3 – Для установки ВРЕМЕНИ*:
Поверните заводную головку в любую сторону.

*ВАЖНО: НЕ устанавливайте дату на часах Vizio PEEK в период между 21:30 и 03:00, когда происходит перестановка автоматического календаря. В противном случае вы можете повредить механизм.

*ПРИМЕЧАНИЕ: Если Ваши часы оснащены завинчивающейся заводной головкой, прежде чем установить дату (дату/день недели) или время, Вам необходимо разблокировать заводную головку, сделав приблизительно шесть вращений против часовой стрелки. Установив время/дату (дату/день недели), завинтите заводную головку для обеспечения водонепроницаемости часов.

Ручной завод автоматических механизмов:

Энергия, передаваемая часам при движении руки в ходе обычных повседневных действий, вполне достаточна для подзавода автоматического механизма Ваших часов. Однако, если Вы не носили Ваши часы более 38 часов и если они остановились, Вам придется завести часы вручную:

1. Вытяните заводную головку в положение 1 и поверните ее по часовой стрелке примерно 20 раз.
2. Установите время, следуя вышеуказанным инструкциям.

КВАРЦЕВЫЕ ЧАСЫ С УКАЗАТЕЛЕМ МИРОВОГО ВРЕМЕНИ И ФУНКЦИЕЙ БЫСТРОЙ СМЕНЫ СРЕДНЕГО ВРЕМЕНИ ПО ГРИНВИЧУ

Включают модели Series 800 Worldtime

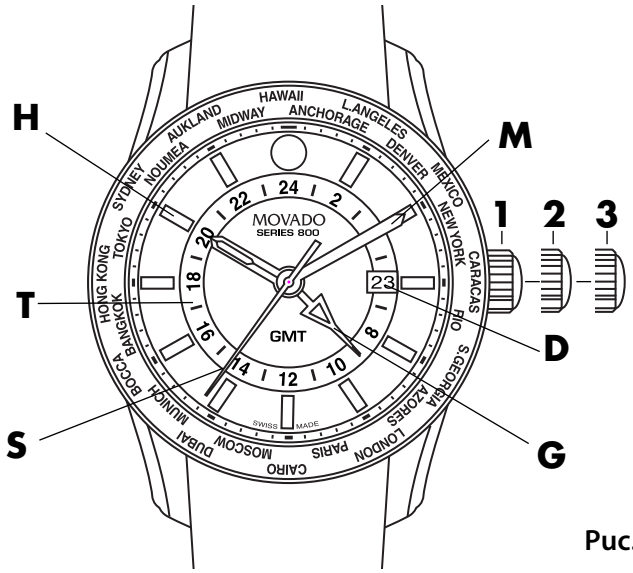

Рис. А

ОБОЗНАЧЕНИЯ:

H – Часовая стрелка
M – Минутная стрелка
S – Секундная стрелка
G – Стрелка времени по Гринвичу
D – Указатель даты
T – 24-часовое табло всемирного времени

Положения заводной головки:

Положение 1 – Обычное положение при работе часов. Головка задвинута в корпус.

Положение 2 – Быстрая корректировка даты и времени по Гринвичу:
Вращайте головку по часовой стрелке, чтобы изменить дату **D**.
Вращайте заводную головку против часовой стрелки, чтобы изменить положение стрелки времени по Гринвичу **G** на 24-часовом табло **T**.

Положение 3 – Установка времени.

На указанных моделях установлен точный швейцарский кварцевый механизм с функцией быстрой смены времени. Местное время отображается стрелками часов **H**, минут **M** и секунд **S**, а стрелка времени по Гринвичу **G** показывает текущее время в выбранном мировом часовом поясе на 24-часовом табло **T**. Часовой пояс выбирается поворотом однонаправленного вращающегося безеля с названиями крупных городов мира, пока необходимый часовой пояс не будет выставлен на 12 часов. Индикатор всемирного времени **G** устанавливается при помощи заводной головки.

Установка времени:

1. Вытяните заводную головку в положение 3; часы остановятся.
2. Поверните заводную головку в любом направлении, чтобы выставить стрелки на нужном времени.
3. Верните заводную головку в положение 1; часы снова заработают, показывая правильное время.

Быстрая корректировка даты:

1. Вытяните заводную головку в положение 2; часы продолжат работать.
2. Вращайте заводную головку по часовой стрелке, пока правильная дата не будет указана в индикаторе даты **D**.
3. Верните заводную головку в положение 1.

Установка указателя среднего времени по Гринвичу:

1. Вытяните заводную головку в положение 2; часы продолжат работать.
2. Поверните заводную головку против часовой стрелки, пока стрелка времени по Гринвичу с **G** не будет указывать на текущее правильное время в нужном втором часовом поясе на 24-часовом табло **T**.
3. Верните заводную головку в положение 1.

АВТОМАТИЧЕСКИЕ ЧАСЫ С ДВУМЯ И ТРЕМЯ СТРЕЛКАМИ И АНИМИРОВАННЫМ ИНДИКАТОРОМ ДАТЫ

Включают модели Movado Red Label Calendomatic и Red Label Calendomatic с малой секундной стрелкой

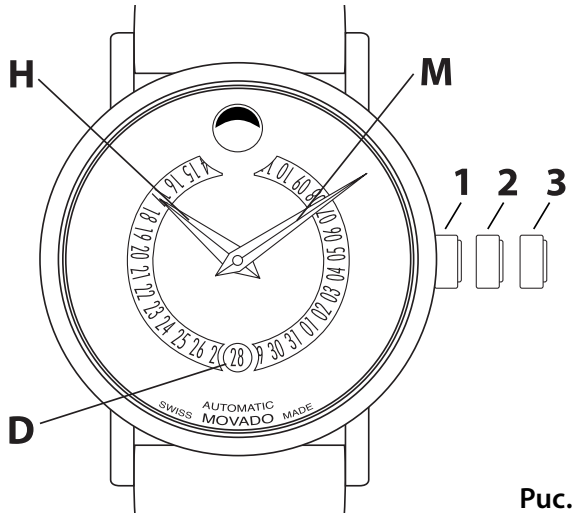

Рис. A

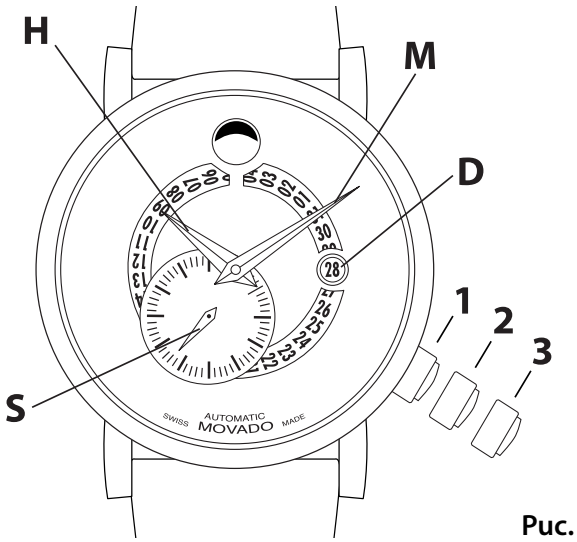

Рис. B

ОБОЗНАЧЕНИЯ:

H – Часовая стрелка

M – Минутная стрелка

S – Малая секундная стрелка

D – Индикатор даты

1, 2, 3 – положения заводной головки

Положения заводной головки:

Положение 1 – Обычное положение при работе часов/ ручной завод.
Головка задвинута в корпус.

Положение 2 – Быстрая корректировка даты.

Положение 3 – Установка времени.

Установка времени:

1. Вытяните заводную головку в положение 3; часы (малая секундная стрелка **S** на *Рис. B*) остановятся.
2. Вращайте заводную головку в любом направлении до тех пор, пока часы не будут указывать правильное время; обратите внимание на то, что дата меняется на индикаторе в полночь, а не в полдень.
3. Верните заводную головку в положение 1; часы снова заработают, показывая правильное время.

Быстрая корректировка даты:

1. Вытяните заводную головку в положение 2; часы продолжат работать.
2. Вращайте головку по часовой стрелке, пока правильная дата не будет указана в индикаторе даты **D**.
3. Верните заводную головку в положение 1.

Для ручного завода автоматического механизма:

Движения вашей руки в течение дня будет достаточно для подзавода ваших часов Movado с автоматическим механизмом. Тем не менее, если вы не надевали часы в течение 38 часов или более, и они остановились, вам потребуется завести механизм вручную, прежде чем устанавливать время:

1. Установив заводную головку в положении 1, сделайте приблизительно 20 оборотов по часовой стрелке.
2. Установите время согласно приведенным выше инструкциям.

ХРОНОГРАФЫ

Хронограф сочетает в себе две функции. Он оснащен «таймером» для измерения отрезков времени независимо от времени суток.

Все швейцарские модели хронографов Movado являются водонепроницаемыми до 30 метров (3 бар/3 ATM).

КВАРЦЕВЫЙ ХРОНОГРАФ
С ТОЧНОСТЬЮ ИЗМЕРЕНИЯ ДО 1/1 СЕКУНДЫ – ТИП А

включает кварцевые хронографы большого размера Movado BOLD диаметром 43,5 мм и Series 800 Sub-Sea

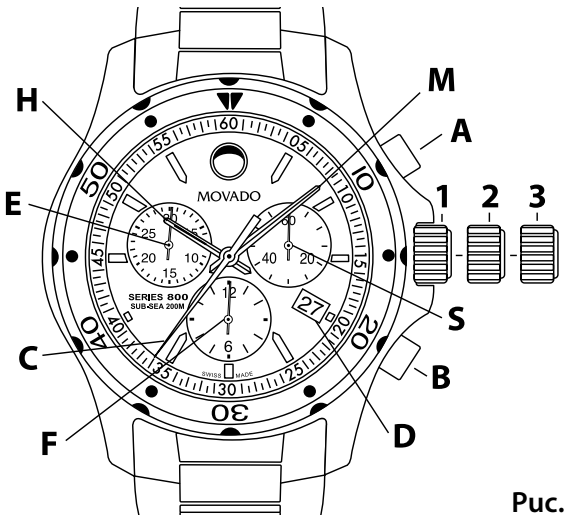

Рис. A

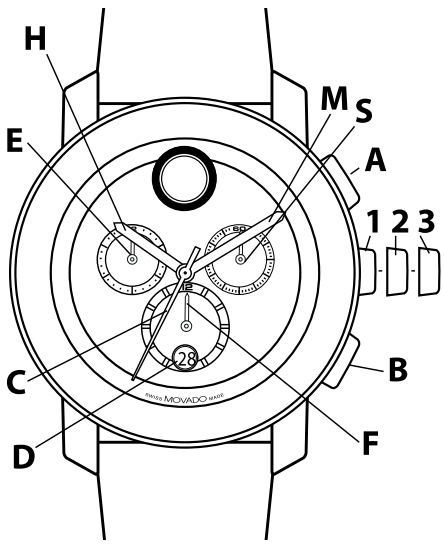

Рис. B

ОБОЗНАЧЕНИЯ:

H – часовая стрелка
M – минутная стрелка
S – малая секундная стрелка
C – 60-секундный счетчик хронографа
E – 30-минутный счетчик хронографа
F – 12-часовой счетчик хронографа
D – окошко указателя даты
1, 2, 3 – положения заводной головки
A – кнопка хронографа (пуск/стоп)
B – кнопка хронографа (сплит-функция/сброс).

Эти модели хронографов оснащены счетчиком минут (до 30 минут), часовым счетчиком, малым секундным указателем, центральной секундной стрелкой хронографа, обычным или большим окошком даты. Они могут быть использованы для измерения отрезков времени продолжительностью 12 часов с точностью до 1 секунды.

УСТАНОВКА ВРЕМЕНИ/ДАТЫ

Установка времени:

1. Разблокируйте завинчивающуюся заводную головку на моделях с этой функцией. См. раздел «Завинчивающаяся заводная головка».
2. Вытяните заводную головку в положение 3; часы остановятся.
3. Вращайте заводную головку в любом направлении до тех пор, пока часы не будут указывать правильное время.
4. Верните заводную головку в положение 1; часы снова заработают.
5. Завинтите заводную головку на моделях с завинчивающейся головкой.

Корректировка времени с точностью до секунды:

1. Разблокируйте головку на моделях с завинчивающейся заводной головкой.
2. Как только секундная стрелка **S** достигнет отметки <<60>>, вытяните головку в положение 3; часы остановятся.
3. Поверните головку, чтобы передвинуть стрелки и установить время. Убедитесь, что смена даты происходит в полночь, а не в полдень.
4. Установите стрелки так, чтобы они слегка опережали точное время, затем медленно поверните заводную головку против часовой стрелки и подведите минутную стрелку к правильной метке.

КВАРЦЕВЫЙ ХРОНОГРАФ
С ТОЧНОСТЬЮ ИЗМЕРЕНИЯ ДО 1/1 СЕКУНДЫ – ТИП А

включает кварцевые хронографы большого размера Movado BOLD диаметром 43,5 мм и Series 800 Sub-Sea

5. Дождитесь сигнала точного времени (например, по радио). При звуковом сигнале быстро верните заводную головку в положение 1; часы снова заработают, указывая точное время.
6. Завинтите заводную головку на моделях с завинчивающейся головкой.

Быстрая корректировка даты:

1. Вытяните разблокированную заводную головку в положение 2; часы продолжат работать.
2. Вращайте головку по часовой стрелке, пока правильная дата не будет указана в окошке **D**.
3. Верните заводную головку в положение 1 и завинтите ее.

ПРИМЕЧАНИЕ: При корректировке в интервале между 9:00 вечера и полночью (24:00), когда в действие приходит функция автоматической смены, дата должна устанавливаться на день вперед. Она не будет автоматически изменена в полночь, если это уже было сделано при помощи быстрого способа корректировки в этот промежуток времени.

Установка даты/времени после замены элемента питания:

1. Вытяните разблокированную заводную головку в положение 2; часы продолжат работать.
2. Вращайте головку по часовой стрелке, пока вчерашняя дата не появится в окошке **D**.
3. Вытяните головку в положение 3; часы остановятся.
4. Вращайте головку по часовой стрелке, пока сегодняшняя дата не появится в окошке **D**.
5. Продолжайте вращать заводную головку по часовой стрелке, пока часы не будут показывать правильное время.

ПРИМЕЧАНИЕ: Не забудьте учесть время суток при установке времени.

6. Верните заводную головку в положение 1 и завинтите ее.

ФУНКЦИИ ХРОНОГРАФА

Общие сведения

Используйте кнопки **A** и **B** для работы с хронографом. При первом нажатии на кнопку **A** хронограф будет приведен в действие. При повторном нажатии на кнопку **A** хронограф остановится и укажет продолжительность измеренного отрезка времени. При третьем нажатии на кнопку **A** хронограф снова заработает. При нажатии на кнопку **B** стрелки хронографа **C**, **E** и **F** будут вновь установлены на ноль. Процесс корректировки времени не влияет на работу хронографа, но при этом кнопки **A** и **B** блокируются до тех пор, пока заводная головка остается выдвинутой.

ПРИМЕЧАНИЕ: Прежде чем начать работать с хронографом, заводную головку необходимо установить в положение 1, а его стрелки должны указывать на ноль. Нажмите на кнопку **B**, чтобы обнулить показания хронографа.

ВНИМАНИЕ: Не нажимайте на кнопки **A** или **B**, когда заводная головка находится в положении 2 или 3. Случайное нажатие на кнопку **A** или **B**, когда заводная головка не прижата к корпусу, может привести к десинхронизации одной или нескольких стрелок хронографа. В этом случае следуйте инструкциям по синхронизации стрелок хронографа, указанным далее.

Основные функции хронографа:

Для измерения продолжительности одного непрерывного отрезка времени.

1. Нажмите на кнопку **A**, чтобы привести хронограф в действие.
2. Нажмите на кнопку **A** во второй раз, чтобы остановить хронограф. Прочтите показания трех стрелок хронографа, чтобы определить продолжительность измеренного отрезка времени, например: 1 час, 8 минут, 47 секунд.
3. Нажмите на кнопку **B**, чтобы обнулить показания хронографа.

КВАРЦЕВЫЙ ХРОНОГРАФ
С ТОЧНОСТЬЮ ИЗМЕРЕНИЯ ДО 1/1 СЕКУНДЫ – ТИП А

включает кварцевые хронографы большого размера Movado BOLD диаметром 43,5 мм и Series 800 Sub-Sea

Функция суммарного времени:

Для определения суммарного времени нескольких коротких событий, например, общей продолжительности футбольного матча, когда игра постоянно прерывается:

1. Нажмите на кнопку **A**, чтобы привести хронограф в действие.
2. Нажмите на кнопку **A** во второй раз, чтобы остановить хронограф, определите продолжительность отрезка времени, например: 15 минут, 22 секунды
3. Снова нажмите на кнопку **A**, чтобы продолжить измерение времени.
4. Нажмите на кнопку **A** в четвертый раз, чтобы хронограф вновь остановился, определите продолжительность нового отрезка времени, например: 28 минут, 35 секунд

ПРИМЕЧАНИЕ: Каждый раз, когда Вы останавливаете хронограф, его стрелки будут указывать общее суммарное время.

5. Повторите этапы 1 и 2, чтобы добавить каждый дополнительный отрезок времени.
6. После определения суммарного времени нажмите на кнопку **B**, чтобы обнулить показания хронографа.

Сплит-функция или измерение промежуточных отрезков времени:

Для измерения промежуточных отрезков времени в ходе забега:

1. Нажмите на кнопку **A**, чтобы привести в действие хронограф.
2. Нажмите на кнопку **B**, чтобы мгновенно остановить хронограф.
3. Определите время промежуточного отрезка, например: 11 минут, 16 секунд
4. Нажмите на кнопку **B**, чтобы хронограф вновь заработал. Три стрелки хронографа мгновенно начнут измерять время.
5. Чтобы определить время второго отрезка времени, нажмите вновь на кнопку **B**.

Повторите с 2 по 4 этапы, чтобы измерить каждое дополнительное промежуточное время

6. Нажмите на кнопку **A**, чтобы остановить хронограф.
7. Определите общее время, например: 2 часа, 14 минут, 7 секунд.
8. Нажмите на кнопку **B**, чтобы обнулить показания хронографа.

Синхронизация стрелок хронографа:

После замены элемента питания или при ошибке может возникнуть необходимость вручную отрегулировать показания одной или нескольких стрелок хронографа, чтобы они точно указывали на ноль.

ПРИМЕЧАНИЕ: При корректировке показаний каждый раз, когда кнопка **A** нажата или отпущена, стрелка хронографа передвигается на одну метку. Чтобы быстро переместить стрелку, нажмите и удерживайте в этом положении кнопку **A**. Вы можете прекратить корректировку показаний в любой момент, вернув заводную головку в положение 1 и завинтив ее.

1. Установите разблокированную заводную головку в положение 3.
2. Чтобы начать корректировку показаний, нажмите и удерживайте в этом положении в течение 2 секунд одновременно две кнопки **A** и **B**. Когда секундная стрелка хронографа **C** совершит оборот в 360°, функция корректировки придет в действие, и Вы можете отпустить кнопки **A** и **B**.
3. Отрегулируйте показания центральной секундной стрелки хронографа **C** при помощи кнопки **A**.
4. Когда стрелка **C** окажется у отметки ноль, нажмите на кнопку **B**.
5. Нажмите на кнопку **A** для корректировки показаний стрелки минутного счетчика **E**.
6. Когда стрелка **E** окажется у отметки ноль, нажмите на кнопку **B**.
7. Используйте кнопку **A**, чтобы отрегулировать показания часовой стрелки **F**.
8. Когда стрелка **F** окажется у отметки ноль, верните заводную головку в положение 1 и завинтите ее. Теперь показания стрелок хронографа синхронизированы и находятся у отметки ноль, хронограф готов к использованию.

КВАРЦЕВЫЕ ХРОНОГРАФЫ
С ТОЧНОСТЬЮ ИЗМЕРЕНИЯ ДО 1/1 СЕКУНДЫ – ТИП B

Включает в себя хронографы Series 800 Sub-Sea Retrograde

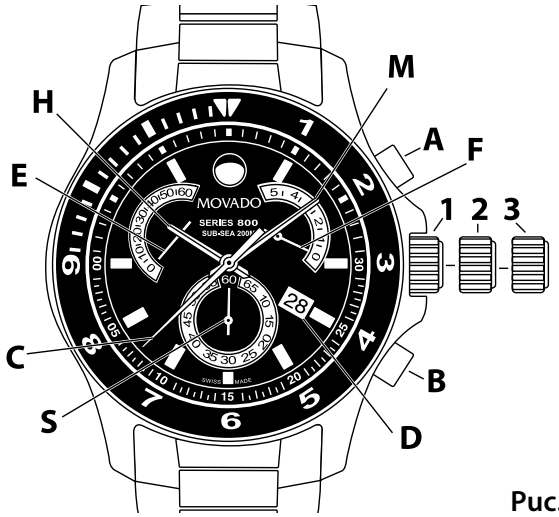

Рис. A

ОБОЗНАЧЕНИЯ:

H – часовая стрелка
M – минутная стрелка
S – малая секундная стрелка
C – ретроградный 30-секундный счетчик хронографа
E – ретроградный 60-минутный счетчик хронографа
F – ретроградный 5-минутный счетчик хронографа
D – окошко даты
1, 2, 3 – положения заводной головки
A – кнопка хронографа (пуск/стоп)
B – кнопка хронографа (сплит-функция/сброс).

Эта модель хронографа оснащена центральным ретроградным секундным счетчиком (до 30 секунд), двумя ретроградными минутными счетчиками (до 5 и 60 минут), малым секундным указателем и окошком даты. Она может быть использована для измерения отрезков времени продолжительностью 1 час, 5 минут и 59 секунд с точностью до 1 секунды. Хронограф автоматически остановится после двух часов работы.

УСТАНОВКА ВРЕМЕНИ/ДАТЫ

Положения заводной головки:

Положение 1 – Обычное положение при работе часов. Головка завинчена.
Положение 2 – Для установки ДАТЫ: Поверните заводную головку по часовой стрелке.
Положение 3 – Для установки ВРЕМЕНИ: Поверните заводную головку в любую сторону.

Корректировка времени:

1. Разблокируйте завинчивающуюся заводную головку. См. раздел «Завинчивающаяся заводная головка».
2. Как только секундная стрелка **S** достигнет отметки <<60>>, вытяните головку в положение 3; часы остановятся.
3. Поверните головку в любом направлении, чтобы передвинуть стрелки и установить время. Убедитесь, что смена даты происходит в полночь, а не в полдень.
4. Верните заводную головку в положение 1 и завинтите ее. См. раздел «Завинчивающаяся заводная головка». Часы вновь заработают, указывая правильное время.

Быстрая корректировка даты:

1. Разблокируйте заводную головку. См. раздел «Завинчивающаяся заводная головка».
2. Установите разблокированную заводную головку в положение 2; часы продолжат работать.
3. Вращайте головку по часовой стрелке, пока правильная дата не появится в окошке **D**.
4. Верните заводную головку в положение 1 и завинтите ее. См. раздел «Завинчивающаяся заводная головка».

КВАРЦЕВЫЕ ХРОНОГРАФЫ
С ТОЧНОСТЬЮ ИЗМЕРЕНИЯ ДО 1/1 СЕКУНДЫ – ТИП B

Включает в себя хронографы Series 800 Sub-Sea Retrograde

ФУНКЦИИ ХРОНОГРАФА

Общие сведения

Используйте кнопки **A** и **B** для работы с хронографом. При первом нажатии на кнопку **A** хронограф будет приведен в действие. При повторном нажатии на кнопку **A** хронограф остановится и укажет продолжительность измеренного отрезка времени. При третьем нажатии на кнопку **A** хронограф снова заработает. При нажатии на кнопку **B** стрелки хронографа **C**, **E** и **F** будут вновь установлены на ноль.

ВНИМАНИЕ: Прежде чем начать работать с хронографом, заводная головка должна быть установлена в положение 1, а его стрелки должны указывать на ноль. Нажмите на кнопку **B**, чтобы обнулить показания хронографа, или, при необходимости, следуйте нижеуказанным инструкциям.

Обнуление показаний счетчиков хронографа:

Прежде чем приступить к измерению отрезка времени, все стрелки хронографа должны указывать на ноль. Разблокируйте головку и следуйте указаниям для обнуления счетчиков:

60-минутный счетчик:
установите головку в положение 2 и, удерживая кнопку **B** в нажатом положении, поверните головку по часовой стрелке.

30-секундный счетчик:
установите головку в положение 3 и, удерживая кнопку **A** в нажатом положении, поверните заводную головку по часовой стрелке.

5-минутный счетчик:
установите головку в положение 3 и, удерживая кнопку **B** в нажатом положении, поверните головку по часовой стрелке.

Основные функции хронографа:

Для измерения продолжительности одного непрерывного отрезка времени:

1. Нажмите на кнопку **A**, чтобы привести хронограф в действие.
2. Нажмите на кнопку **A** во второй раз, чтобы остановить хронограф. Прочтите показания стрелок хронографа для определения продолжительности измеренного отрезка времени, например : 5 минут, 57 секунд
3. Нажмите на кнопку **B**, чтобы обнулить показания хронографа.

Функция суммарного времени:

Для определения суммарного времени нескольких коротких событий, например, общей продолжительности футбольного матча, когда игра постоянно прерывается:

1. Нажмите на кнопку **A**, чтобы привести хронограф в действие.
2. Нажмите на кнопку **A** во второй раз, чтобы остановить хронограф, определите продолжительность измеренного отрезка времени.
3. Снова нажмите на кнопку **A**, чтобы продолжить измерение времени.
4. Нажмите на кнопку **A** в четвертый раз, чтобы хронограф вновь остановился, определите продолжительность нового отрезка времени.

ПРИМЕЧАНИЕ: Каждый раз, когда Вы останавливаете хронограф, его стрелки указывают суммарное время.

5. Повторите этапы 1 и 2, чтобы добавить каждый дополнительный отрезок времени.
6. После определения суммарного времени, нажмите на кнопку **B**, чтобы обнулить показания хронографа.

КВАРЦЕВЫЕ ХРОНОГРАФЫ
С ТОЧНОСТЬЮ ИЗМЕРЕНИЯ ДО 1/1 СЕКУНДЫ – ТИП B

Включает в себя хронографы Series 800 Sub-Sea Retrograde

Сплит-функция или измерение промежуточных отрезков времени:

Для измерения промежуточных отрезков времени в ходе забега:

1. Нажмите на кнопку **A**, чтобы привести хронограф в действие.
2. Нажмите на кнопку **B**, чтобы мгновенно остановить хронограф.
3. Определите время промежуточного отрезка, например: 6 минут, 4 секунды.
4. Нажмите на кнопку **B**, чтобы хронограф вновь заработал; три стрелки хронографа мгновенно начнут отсчет времени.
5. Чтобы определить время второго отрезка времени, нажмите вновь на кнопку **B**.

Повторите с 2 по 4 этапы, чтобы измерить каждое дополнительное промежуточное время

6. Нажмите на кнопку **A**, чтобы остановить хронограф.
7. Определите общее время, например: 25 минут, 18 секунд.
8. Нажмите на кнопку **B**, чтобы обнулить показания хронографа.

КВАРЦЕВЫЙ ХРОНОГРАФ
С ТОЧНОСТЬЮ ИЗМЕРЕНИЯ ДО 1/10 СЕКУНДЫ – ТИП А

Включают в себя кварцевые хронографы Movado Junior Sport

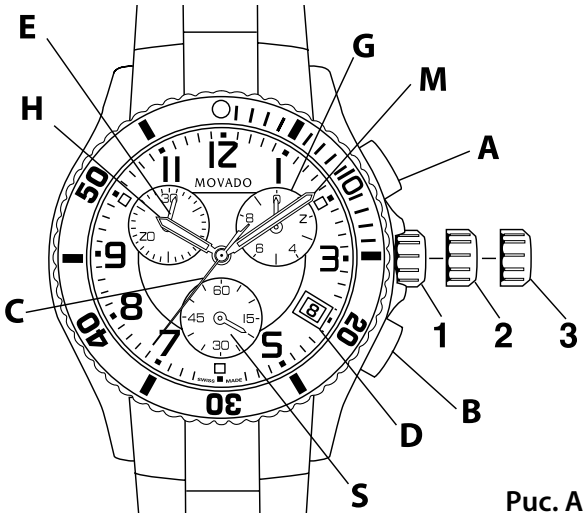

Рис. А

ОБОЗНАЧЕНИЯ:

H – часовая стрелка
M – минутная стрелка
C – секундная стрелка хронографа
E – 30-минутный счетчик хронографа
G – счетчик десятых долей секунды
S – малая секундная стрелка
D – окошко даты.
1, 2, 3 – положения заводной головки
A – кнопка хронографа (пуск/стоп)
B – кнопка хронографа (сплит-функция/сброс).

Эта модель кварцевого хронографа оснащена счетчиком десятых долей секунды, минутным счетчиком (до 30 минут), малым секундным указателем, центральной секундной стрелкой хронографа и окошком даты. Она может быть использована для измерения отрезков времени продолжительностью 29 минут и 59,9 секунд с точностью до 1/10 секунды.

УСТАНОВКА ВРЕМЕНИ/ДАТЫ

Корректировка времени:

1. Как только малая секундная стрелка **S** указателя, находящегося в положении «6 часов» достигнет отметки <<60>>, установите заводную головку в положение 2; часы остановятся.
2. Поверните головку в любом направлении, чтобы переместить стрелки часов и установить время, и убедитесь, что смена даты происходит в полночь, а не в полдень.
3. Установите стрелки так, чтобы они слегка опережали точное время, затем медленно поверните заводную головку против часовой стрелки и подведите минутную стрелку **M** к отметке, соответствующей точному времени.
4. Дождитесь сигнала точного времени (например, по радио) При звуковом сигнале быстро верните заводную головку в положение 1. Часы снова заработают, указывая точное время.

Корректировка часового пояса и даты:

ВНИМАНИЕ: НЕ ПРОИЗВОДИТЕ корректировку даты между 10:00 вечера и 2:00 утра, когда в действие приходит автоматическая смена показаний календаря. Это может повредить механизм.

Процесс корректировки не приведет к остановке работы часов и не повлияет на точность указываемого минутной и секундной стрелками времени.

1. Установите заводную головку в положение 2.
2. Поверните головку в любом направлении, чтобы передвинуть часовую стрелку **H** на один или несколько часов вперед или назад или чтобы изменить время при смене часового пояса.
3. Для изменения показаний указателя даты **D** необходимо совершить два полных оборота часовой стрелкой **H**, чтобы смена даты произошла в полночь, а не в полдень.
4. После проведения корректировки сразу же установите головку в положение 1.

КВАРЦЕВЫЙ ХРОНОГРАФ
С ТОЧНОСТЬЮ ИЗМЕРЕНИЯ ДО 1/10 СЕКУНДЫ – ТИП А

Включают в себя кварцевые хронографы Movado Junior Sport

ФУНКЦИИ ХРОНОГРАФА

Общие сведения

Используйте кнопки **A** и **B** для работы с хронографом. При первом нажатии на кнопку **A** хронограф будет приведен в действие. Во время работы хронографа, после того как его секундная стрелка **C** совершит одни оборот, стрелка минутного счетчика **E** передвинется на одну минуту вперед. Стрелка счетчика десятых долей секунды **G** не меняет своего положения при работе хронографа. При нажатии на кнопку **A** во второй раз, хронограф остановится, а стрелка **G** укажет на соответствующую десятую долю секунды. При нажатии на кнопку **B** стрелки хронографа **G**, **E** и **C** будут вновь установлены на ноль.

ВНИМАНИЕ: Прежде чем начать работать с хронографом, заводную головку необходимо установить в положение 1, а его стрелки должны указывать на ноль. Нажмите на кнопку **B**, чтобы обнулить показания хронографа. НЕ ИСПОЛЬЗУЙТЕ хронограф, когда заводная головка находится в положении 2 или 3. НЕ ИСПОЛЬЗУЙТЕ кнопки хронографа **A** и **B**, когда часы находятся под водой.

ПРИМЕЧАНИЕ: Корректировка показаний времени не останавливает работу хронографа, но при этом она блокирует кнопки **A** и **B** до тех пор, пока заводная головка остается выдвинутой.

Основные функции хронографа:

1. Нажмите на кнопку **A**, чтобы привести хронограф в действие.
2. Нажмите на кнопку **A** во второй раз, чтобы остановить хронограф.
3. Нажмите на кнопку **B**, чтобы обнулить показания хронографа.

Сплит-функция:

Позволяет измерять промежуточные отрезки времени в ходе забега.

1. Нажмите на кнопку **A**, чтобы привести хронограф в действие.
2. Нажмите на кнопку **B**, чтобы мгновенно остановить хронограф.
3. Определите время промежуточного отрезка.
4. Нажмите на кнопку **B**, чтобы хронограф вновь заработал. Стрелки мгновенно начнут отсчет времени.
5. Чтобы определить время второго отрезка времени, нажмите вновь на кнопку **B**. Повторите с 2 по 4 этапы, чтобы измерить каждое дополнительное промежуточное время.
6. Нажмите на кнопку **A**, чтобы остановить хронограф.
7. Определите общее время.
8. Нажмите на кнопку **B**, чтобы обнулить показания хронографа.

Определение времени участников, занявших первое и второе место в соревновании:

Данные модели хронографов позволяют засекать время участников соревнования, занявших первое и второе место.

1. Нажмите на кнопку **A**, чтобы привести хронограф в действие.
2. Как только победитель пересечет финишную черту, нажмите на кнопку **B**. Хронограф остановится.
3. Когда второй участник пересечет финишную черту, нажмите кнопку **A**.
4. Отметьте время победителя в соответствии с показаниями на циферблате.
5. Затем нажмите на кнопку **B**, стрелки укажут время второго участника
6. Нажмите на кнопку **B**, чтобы обнулить показания хронографа.

КВАРЦЕВЫЙ ХРОНОГРАФ
С ТОЧНОСТЬЮ ИЗМЕРЕНИЯ ДО 1/10 СЕКУНДЫ – ТИП А

Включают в себя кварцевые хронографы Movado Junior Sport

Синхронизация стрелок хронографа:
После замены элемента питания или при ошибке стрелки хронографа могут быть вновь установлены на ноль при необходимости:

Заводная головка в положении 2:
Отрегулируйте положение минутной стрелки **E** при помощи кнопки **B**.

Заводная головка в положении 3:
Отрегулируйте положение секундной стрелки **C** при помощи кнопки **A**. Отрегулируйте положение стрелки счетчика десятых долей секунды **G** при помощи кнопки **B**.

Для быстрого изменения положения стрелок нажмите на кнопки и удерживайте их в этом положении более одной секунды.

КВАРЦЕВЫЙ ХРОНОГРАФ
С ТОЧНОСТЬЮ ИЗМЕРЕНИЯ ДО 1/10 СЕКУНДЫ – ТИП B

Включают в себя модели спортивных хронографов Series 800 и элегантные спортивные модели кварцевых хронографов

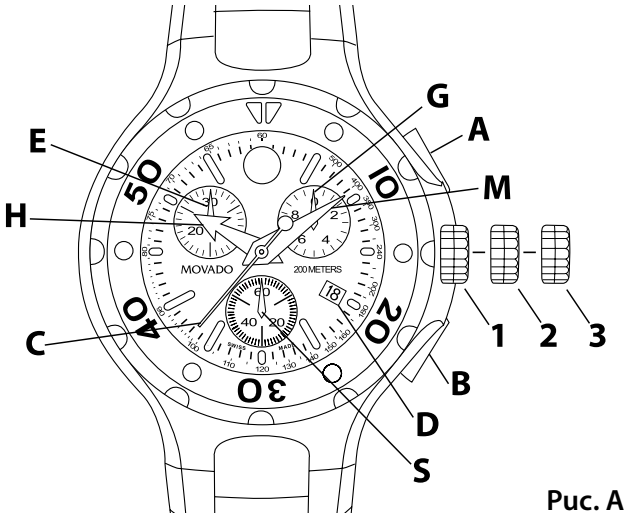

Рис. A

ОБОЗНАЧЕНИЯ:

H – часовая стрелка
M – минутная стрелка
C – секундная стрелка хронографа
E – 30-минутный счетчик хронографа
G – счетчик десятых долей секунды
S – малая секундная стрелка
D – окошко даты
1, 2, 3 – положения заводной головки
A – кнопка хронографа (пуск/стоп)
B – кнопка хронографа (сплит-функция/сброс)

Эта модель кварцевого хронографа оснащена счетчиком десятых долей секунды, минутным счетчиком (до 30 минут), малым указателем секунд, центральной секундной стрелкой хронографа и окошком даты. Она может быть использована для измерения отрезков времени продолжительностью 29 минут и 59,9 секунд с точностью до 1/10 секунды.

УСТАНОВКА ВРЕМЕНИ/ДАТЫ

Корректировка времени:

1. Разблокируйте заводную головку. См. раздел «Завинчивающаяся заводная головка».
2. Как только секундная стрелка **S** достигнет отметки <<60>>, установите головку в положение 3; часы остановятся.
3. Поверните головку, чтобы передвинуть стрелки и установить время. Убедитесь, что смена даты происходит в полночь, а не в полдень.
4. Установите стрелки так, чтобы они слегка опережали точное время, затем медленно поверните заводную головку против часовой стрелки и подведите минутную стрелку **M** к отметке, соответствующей точному времени.
5. Дождитесь сигнала точного времени (например, по радио). При звуковом сигнале быстро верните заводную головку в положение 1; часы снова заработают, указывая точное время.
6. Завинтите заводную головку. См. раздел «Завинчивающаяся заводная головка».

Корректировка часового пояса и даты:

1. Установите разблокированную заводную головку в положение 2.
2. Поверните заводную головку, чтобы переместить часовую стрелку **H** вперед или назад после перехода в другой часовой пояс или на летнее/зимнее время.
3. Для изменения показаний указателя даты **D** необходимо совершить два полных оборота часовой стрелкой **H**, в противном случае смена даты произойдет в полдень, а не в полночь. Процесс корректировки не приведет к остановке работы часов и не повлияет на точность указываемого минутной и секундной стрелками времени.
4. После проведения корректировки сразу верните заводную головку в положение 1 и завинтите ее.

КВАРЦЕВЫЙ ХРОНОГРАФ
С ТОЧНОСТЬЮ ИЗМЕРЕНИЯ ДО 1/10 СЕКУНДЫ – ТИП B

Включают в себя модели спортивных хронографов Series 800 и элегантные спортивные модели кварцевых хронографов

ФУНКЦИИ ХРОНОГРАФА

Общие сведения

Используйте кнопки **A** и **B** для работы с хронографом. При первом нажатии на кнопку **A** хронограф будет приведен в действие. Во время работы хронографа, после того как его секундная стрелка **C** совершит одни оборот, стрелка минутного счетчика **E** передвинется на одну минуту вперед. Стрелка счетчика десятых долей секунды **G** не меняет своего положения при работе хронографа. При нажатии на кнопку **A** во второй раз хронограф остановится, а стрелка **G** укажет на соответствующую десятую долю секунды. При нажатии на кнопку **B** стрелки **G**, **E** и **C** вновь укажут на ноль. Процесс корректировки времени не влияет на работу хронографа, но при этом кнопки **A** и **B** блокируются до тех пор, пока заводная головка остается выдвинутой.

ВНИМАНИЕ: Прежде чем начать работать с хронографом, заводная головка должна быть установлена в положение 1, а его стрелки должны указывать на ноль. Нажмите на кнопку **B**, чтобы обнулить показания хронографа. НЕ нажимайте на кнопки **A** или **B**, когда головка находится в положении 2 или 3. Случайное нажатие на кнопку **A** или **B**, когда заводная головка не прижата к корпусу, может привести к десинхронизации показаний одной или нескольких стрелок хронографа. В этом случае следуйте нижеуказанным инструкциям.

Синхронизация стрелок хронографа:

После замены элемента питания или при ошибке стрелки хронографа могут быть установлены на ноль при необходимости. Одно нажатие (необходимо быстро нажать и отпустить кнопку) позволяет переместить стрелку на одну отметку. Чтобы быстро переместить стрелки, нажмите и удерживайте кнопку в этом положении более одной секунды.

Заводная головка в положении 2:

Отрегулируйте положение стрелки минутного счетчика **E** при помощи кнопки **B**.

Заводная головка в положении 3:

Отрегулируйте положение секундной стрелки хронографа **C** при помощи кнопки **A**. Отрегулируйте положение стрелки счетчика десятых долей секунды **G** при помощи кнопки **B**.

ИСПОЛЬЗОВАНИЕ ХРОНОГРАФА

Использование основных функций хронографа:

1. Нажмите на кнопку **A**, чтобы привести хронограф в действие.
2. Нажмите на кнопку **A** во второй раз, чтобы остановить хронограф
3. Нажмите на кнопку **B**, чтобы обнулить показания хронографа.

Функция суммарного времени:

1. Нажмите на кнопку **A**, чтобы привести хронограф в действие.
2. Нажмите на кнопку **A** во второй раз, чтобы остановить хронограф.
3. Снова нажмите на кнопку **A**, чтобы продолжить измерение времени.
4. Нажмите на кнопку **A** в четвертый раз, чтобы остановить хронограф.

ПРИМЕЧАНИЕ: Каждый раз при остановке хронографа, его стрелки будут указывать суммарное время.

5. Повторите этапы 1 и 2 для определения продолжительности любого дополнительного отрезка времени.
6. После определения суммарного времени, нажмите на кнопку **B**, чтобы обнулить показания хронографа.

КВАРЦЕВЫЙ ХРОНОГРАФ
С ТОЧНОСТЬЮ ИЗМЕРЕНИЯ ДО 1/10 СЕКУНДЫ – ТИП B

Включают в себя модели спортивных хронографов Series 800 и элегантные спортивные модели кварцевых хронографов

Сплит-функция или измерение промежуточных отрезков времени:

Эти модели позволяют измерять промежуточные отрезки времени в ходе забега.

1. Нажмите на кнопку **A**, чтобы привести хронограф в действие.
2. Нажмите на кнопку **B**, чтобы мгновенно остановить хронограф.
3. Определите время промежуточного отрезка, например: 10 минут, 26 секунд, 3/10 секунды
4. Нажмите на кнопку **B**, чтобы вновь привести хронограф в действие. Стрелки мгновенно начнут отсчет времени.
5. Чтобы определить время второго отрезка времени, нажмите вновь на кнопку **B**. Повторите с 2 по 4 этапы, чтобы измерить каждое дополнительное промежуточное время.
6. Нажмите на кнопку **A**, чтобы остановить хронограф.
7. Определите общее время, например: 27 минут, 3 секунды, 7/10 секунды
8. Нажмите на кнопку **B**, чтобы обнулить показания хронографа.

Определение времени участников, занявших первое и второе место в соревновании:

Хронографы Movado позволяют также засекать время участников соревнования, занявших первое и второе место.

1. Нажмите на кнопку **A**, чтобы привести хронограф в действие.
2. Как только победитель пересечет финишную черту, нажмите на кнопку **B**. Хронограф остановится.
3. Когда второй участник пересечет финишную черту, нажмите на кнопку **A**.
4. Отметьте время победителя в соответствии с показаниями на циферблате.
5. Затем нажмите на кнопку **B**, стрелки укажут время второго участника.
6. Нажмите на кнопку **B**, чтобы обнулить показания хронографа.

КВАРЦЕВЫЙ ХРОНОГРАФ
С ТОЧНОСТЬЮ ИЗМЕРЕНИЯ ДО 1/10 СЕКУНДЫ – ТИП С

Включает кварцевые хронографы Cerena, Datron, Movado BOLD Titanium XL, новый Movado Circa, Museum Sport, Sapphire Synergy и SE Pilot

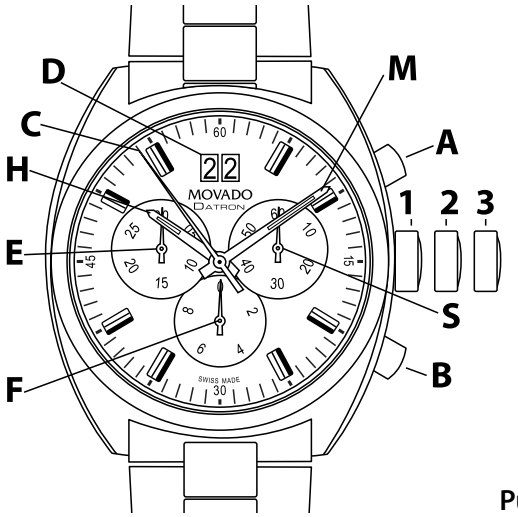

Рис. A

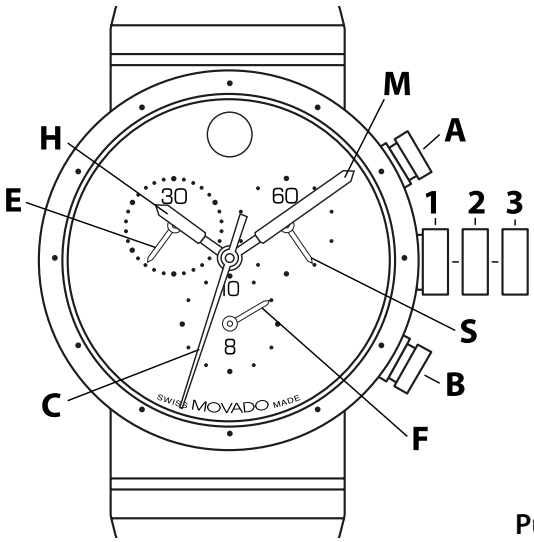

Рис. B

ОБОЗНАЧЕНИЯ:

H – часовая стрелка
M – минутная стрелка
S – малая секундная стрелка
C – 60-секундная стрелка хронографа
E – 30-минутный счетчик хронографа
F – счетчик десятых долей секунды
D – большое окошко даты
1, 2, 3 – положения заводной головки
A – кнопка хронографа (пуск/стоп)
B – кнопка хронографа (сплит-функция/сброс)

Эти модели хронографов оснащены минутным счетчиком (до 30 минут), счетчиком десятых долей секунды, который превращается в часовой счетчик по истечении 30 минут, малыми секундными указателями, центральной секундной стрелкой хронографа, некоторые из моделей оснащены большим окошком даты. Они могут использоваться для измерения отрезков времени продолжительностью 29 минут и 59,9 секунд с точностью до 1/10 секунды или в течение 9 часов, 59 минут и 59 секунд с точностью до одной секунды.

УСТАНОВКА ВРЕМЕНИ/ДАТЫ

Установка времени:

1. Установите заводную головку в положение 3; часы остановятся.
2. Вращайте заводную головку в любом направлении до тех пор, пока часы не будут указывать правильное время.
3. Верните заводную головку в положение 1; часы вновь заработают.

Корректировка времени с точностью до одной секунды:

1. Как только секундная стрелка **S** достигнет отметки <<60>>, установите головку в положение 3; часы остановятся.
2. Поверните головку, чтобы передвинуть стрелки и установить время. Убедитесь, что смена даты происходит в полночь, а не в полдень.
3. Установите стрелки так, чтобы они слегка опережали точное время, затем медленно поверните заводную головку против часовой стрелки и подведите минутную стрелку к отметке, соответствующей точному времени.
4. Дождитесь сигнала точного времени (например, по радио). При звуковом сигнале быстро верните заводную головку в положение 1. Часы снова заработают, указывая точное время.

КВАРЦЕВЫЙ ХРОНОГРАФ С ТОЧНОСТЬЮ ИЗМЕРЕНИЯ ДО 1/10 СЕКУНДЫ – ТИП С

Включает кварцевые хронографы Cerena, Datron, Movado BOLD Titanium XL, новый Movado Circa, Museum Sport, Sapphire Synergy и SE Pilot

Быстрая корректировка показаний большого окошка даты:

Только для моделей с большим окошком даты в положении «12 часов» (см. *Рис. A*)

1. Установите разблокированную заводную головку в положение 2; часы продолжат работать.
2. Вращайте головку по часовой стрелке, пока правильная дата не будет указана в окошке **D**.
3. Верните заводную головку в положение 1.

ПРИМЕЧАНИЕ: При корректировке в интервале между 9:00 вечера и полночью (12:00), когда в действие приходит функция автоматической смены, дата должна устанавливаться на день вперед. Она не будет автоматически изменена в полночь, если это уже было сделано при помощи быстрого способа корректировки в этот промежуток времени.

Если заводная головка была слишком быстро повернута во время смены показаний, дата может неправильно измениться в полночь. Чтобы вручную изменить показания даты, установите головку в положение 2, вращайте ее по часовой стрелке, пока правильная дата не будет указана в окошке. Затем верните головку в положение 1.

Установка даты/времени после замены элемента питания:

Для моделей без указателя даты см. раздел «Установка времени».

Для моделей с большим окошком даты в положении «12 часов» (см. *Рис. A*):

1. Установите разблокированную заводную головку в положение 2; часы продолжат работать.
2. Вращайте головку по часовой стрелке, пока вчерашняя дата не будет указана в окошке **D**.
3. Установите головку в положение 3; часы остановятся.
4. Вращайте головку по часовой стрелке, пока сегодняшняя дата не будет указана в окошке **D**.
5. Продолжайте вращать заводную головку по часовой стрелке, пока часы не укажут правильное время.

ПРИМЕЧАНИЕ: Не забудьте учесть время суток при установке времени.

6. Верните заводную головку в положение 1.

ФУНКЦИИ ХРОНОГРАФА

Общие сведения

Используйте кнопки **A** и **B** для работы с хронографом. При первом нажатии на кнопку **A** хронограф будет приведен в действие. При повторном нажатии на кнопку **A** хронограф остановится и укажет продолжительность измеренного отрезка времени. При третьем нажатии на кнопку **A** хронограф снова заработает. При нажатии на кнопку **B** стрелки хронографа **C**, **E** и **F** будут вновь установлены на ноль. Процесс корректировки времени не влияет на работу хронографа, но при этом кнопки **A** и **B** блокируются до тех пор, пока заводная головка остается выдвинутой.

ПРИМЕЧАНИЕ: Прежде чем начать работать с хронографом, заводная головка должна быть установлена в положение 1, а его стрелки должны указывать на ноль. Нажмите на кнопку **B**, чтобы обнулить показания хронографа.

ВНИМАНИЕ: Не нажимайте на кнопки **A** или **B**, когда головка находится в положении 2 или 3. Случайное нажатие на кнопку **A** или **B**, когда заводная головка не прижата к корпусу, может привести к десинхронизации показаний одной или нескольких стрелок хронографа. В этом случае следуйте инструкциям по синхронизации стрелок хронографа, указанным далее.

Основные функции хронографа:

Для измерения продолжительности одного непрерывного отрезка времени:

1. Нажмите на кнопку **A**, чтобы привести хронограф в действие.
2. Нажмите на кнопку **A** во второй раз, чтобы остановить хронограф. Прочтите показания трех стрелок хронографа, чтобы определить продолжительность замеренного отрезка времени, например: 4 минуты, 38 секунд, 7/10 секунды
3. Нажмите на кнопку **B**, чтобы обнулить показания хронографа.

КВАРЦЕВЫЙ ХРОНОГРАФ
С ТОЧНОСТЬЮ ИЗМЕРЕНИЯ ДО 1/10 СЕКУНДЫ – ТИП С

Включает кварцевые хронографы Cerena, Datron, Movado BOLD Titanium XL, новый Movado Circa, Museum Sport, Sapphire Synergy и SE Pilot

Функция суммарного времени:

Для определения суммарного времени нескольких коротких событий, например, общей продолжительности футбольного матча, когда игра постоянно прерывается:

1. Нажмите на кнопку **A**, чтобы привести хронограф в действие.
2. Нажмите на кнопку **A** во второй раз, чтобы остановить хронограф, определите продолжительность отрезка времени, например: 15 минут, 5 секунд
3. Снова нажмите на кнопку **A**, чтобы продолжить измерение времени.
4. Нажмите на кнопку **A** в четвертый раз, чтобы хронограф вновь остановился, определите продолжительность нового отрезка времени, например: 28 минут, 10 секунд

ПРИМЕЧАНИЕ: Каждый раз при остановке хронографа его стрелки будут указывать суммарное время.

5. Повторите этапы 1 и 2, чтобы добавить каждый дополнительный отрезок времени.
6. После определения суммарного времени нажмите на кнопку **B**, чтобы обнулить показания хронографа.

Сплит-функция или измерение промежуточных отрезков времени:

Для измерения промежуточных отрезков времени в ходе забега:

1. Нажмите на кнопку **A**, чтобы привести хронограф в действие.
2. Нажмите на кнопку **B**, чтобы мгновенно прекратить работу хронографа.
3. Определите время промежуточного отрезка, например: 10 минут, 10 секунд
4. Нажмите на кнопку **B**, чтобы привести хронограф в действие. Три стрелки хронографа мгновенно начнут измерять время.
5. Чтобы определить время второго отрезка времени, нажмите вновь на кнопку **B**. Повторите с 2 по 4 этапы, чтобы измерить каждое дополнительное промежуточное время.
6. Нажмите на кнопку **A**, чтобы остановить хронограф.
7. Определите общее время, например: 2 часа, 14 минут, 7 секунд.
8. Нажмите на кнопку **B**, чтобы обнулить показания хронографа.

Синхронизация стрелок хронографа:

После замены элемента питания или при ошибке может возникнуть необходимость вручную отрегулировать показания одной или нескольких стрелок хронографа, чтобы они точно указывали на ноль.

ПРИМЕЧАНИЕ: При корректировке показаний каждый раз, когда кнопка **A** нажата или отпущена, стрелка хронографа передвигается на одну метку. Чтобы быстро переместить стрелку, нажмите и удерживайте в этом положении кнопку **A**.

Вы можете прекратить корректировку показаний в любой момент, вернув заводную головку в положение 1 и завинтив ее после этого.

1. Установите заводную головку в положение 3.
2. Чтобы начать корректировку показаний, нажмите и удерживайте в этом положении в течение 2 секунд одновременно две кнопки **A** и **B**. Когда секундная стрелка хронографа **C** совершит оборот в 360o, функция корректировки придет в действие, и Вы можете отпустить кнопки **A** и **B**.
3. Отрегулируйте показания центральной секундной стрелки хронографа **C** при помощи кнопки **A**.
4. Когда стрелка **C** окажется у отметки ноль, нажмите на кнопку **B**.
5. Нажмите на кнопку **A** для изменения показаний стрелки счетчика десятых долей секунды **F**.
6. Когда стрелка **F** окажется у отметки ноль, нажмите на кнопку **B**.
7. Используйте кнопку **A**, чтобы изменить положение стрелки минутного счетчика **E**.
8. Когда стрелка **E** достигнет отметки ноль, верните заводную головку в положение 1. Показания стрелок хронографа синхронизированы и находятся у отметки ноль, хронограф готов к использованию.

КВАРЦЕВЫЙ ХРОНОГРАФ
С ТОЧНОСТЬЮ ИЗМЕРЕНИЯ ДО 1/10 СЕКУНДЫ – ТИП D

Включает кварцевые хронографы среднего размера Movado BOLD диаметром 38 мм и Verto

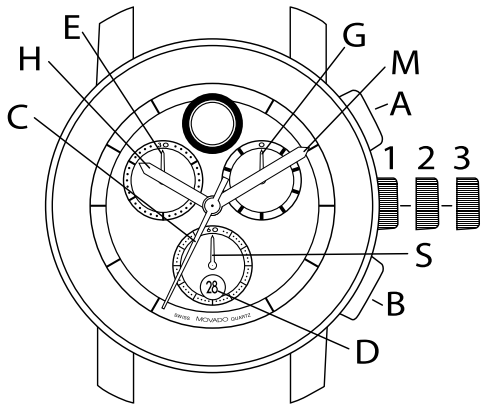

Рис. A

ОБОЗНАЧЕНИЯ:

H – часовая стрелка
M – минутная стрелка
C – секундная стрелка хронографа
E – секундная стрелка хронографа
G – счетчик десятых долей секунды
S – малая секундная стрелка
D – окошко даты
1, 2, 3 – положения заводной головки
A – кнопка хронографа (пуск/стоп)
B – кнопка хронографа (сплит-функция/сброс)

Эта модель кварцевого хронографа оснащена счетчиком десятых долей секунды, минутным счетчиком (до 30 минут), малым секундным указателем, центральной секундной стрелкой хронографа и окошком даты. Она может быть использована для измерения отрезков времени продолжительностью до 30 минут и 60 секунд с точностью до 1/10 секунды.

УСТАНОВКА ВРЕМЕНИ/ДАТЫ

Установка времени:

1. Вытяните заводную головку в позицию 3; часы остановятся.
2. Вращайте заводную головку в любом направлении до тех пор, пока часы не будут указывать правильное время; удостоверьтесь в том, что смена даты происходит в полночь, а не в полдень.

ПРИМЕЧАНИЕ: Дата **D** меняться каждый раз, когда часовая стрелка **H** будет совершать два полных оборота по часовой стрелке, в момент перехода через полночь.

3. Верните заводную головку в положение 1; часы вновь заработают.

Быстрая корректировка времени с помощью заводной головки:

1. Вытяните заводную головку в позицию 2; часы остановятся.
2. Вращайте заводную головку против часовой стрелки, чтобы сменить дату.
3. Когда в окошке **D** будет выставлена правильная дата, верните заводную головку в положение 1; часы вновь заработают.

ФУНКЦИИ ХРОНОГРАФА

Общие сведения

Используйте кнопки **A** и **B** для работы с хронографом. При первом нажатии на кнопку **A** хронограф будет приведен в действие. Во время работы хронографа, после того как его секундная стрелка **C** совершит одни оборот, стрелка минутного счетчика **E** передвинется на одну минуту вперед. Стрелка счетчика десятых долей секунды **G** не меняет своего положения при работе хронографа. При нажатии на кнопку **A** во второй раз хронограф остановится, а стрелка **G** укажет на соответствующую десятую долю секунды. При нажатии на кнопку **B** стрелки **G**, **E** и **C** вновь укажут на ноль. Процесс корректировки времени не влияет на работу хронографа, но при этом кнопки **A** и **B** блокируются до тех пор, пока заводная головка остается выдвинутой.

КВАРЦЕВЫЙ ХРОНОГРАФ С ТОЧНОСТЬЮ ИЗМЕРЕНИЯ ДО 1/10 СЕКУНДЫ – ТИП D

Включает кварцевые хронографы среднего размера Movado BOLD диаметром 38 мм и Verto

ВНИМАНИЕ: Прежде чем начать работать с хронографом, заводная головка должна быть установлена в положение 1, а его стрелки должны указывать на ноль. Нажмите на кнопку **B**, чтобы обнулить показания хронографа. НЕ нажимайте на кнопки **A** или **B**, когда головка находится в положении 2 или 3. Случайное нажатие на кнопку **A** или **B**, когда заводная головка не прижата к корпусу, может привести к десинхронизации показаний одной или нескольких стрелок хронографа. В этом случае следуйте нижеуказанным инструкциям.

Синхронизация стрелок хронографа:

После замены элемента питания или при ошибке стрелки хронографа могут быть установлены на ноль при необходимости. Одно нажатие (необходимо быстро нажать и отпустить кнопку) позволяет переместить стрелку на одну отметку. Чтобы быстро переместить стрелки, нажмите и удерживайте кнопку в этом положении более одной секунды.

Заводная головка в положении 2:

Отрегулируйте положение стрелки минутного счетчика **E** при помощи кнопки **B**.

Заводная головка в положении 3:

Отрегулируйте положение секундной стрелки хронографа **C** при помощи кнопки **A**.

Отрегулируйте положение стрелки счетчика десятых долей секунды **G** при помощи кнопки **B**.

ИСПОЛЬЗОВАНИЕ ХРОНОГРАФА

Использование основных функций хронографа:

1. Нажмите на кнопку **A**, чтобы привести хронограф в действие.
2. Нажмите на кнопку **A** во второй раз, чтобы остановить хронограф; снимите показания хронографа.
3. Нажмите на кнопку **B**, чтобы обнулить показания хронографа.

Функция суммарного времени:

1. Нажмите на кнопку **A**, чтобы привести хронограф в действие.
2. Нажмите на кнопку **A** во второй раз, чтобы остановить хронограф.
3. Снова нажмите на кнопку **A**, чтобы продолжить измерение времени.
4. Нажмите на кнопку **A** в четвертый раз, чтобы остановить хронограф.

ПРИМЕЧАНИЕ: Каждый раз при остановке хронографа, его стрелки будут указывать суммарное время.

5. Повторите этапы 1 и 2 для определения продолжительности любого дополнительного отрезка времени.
6. После определения суммарного времени, нажмите на кнопку **B**, чтобы обнулить показания хронографа.

Сплит-функция или измерение промежуточных отрезков времени:

Эти модели позволяют измерять промежуточные отрезки времени в ходе забега.

1. Нажмите на кнопку **A**, чтобы привести хронограф в действие.
2. Нажмите на кнопку **B**, чтобы мгновенно остановить хронограф.
3. Определите время промежуточного отрезка, например: 10 минут, 26 секунд, 3/10 секунды
4. Нажмите на кнопку **B**, чтобы вновь привести хронограф в действие. Стрелки мгновенно начнут отсчет времени.
5. Чтобы определить время второго отрезка времени, нажмите вновь на кнопку **B**. Повторите с 2 по 4 этапы, чтобы измерить каждое дополнительное промежуточное время.
6. Нажмите на кнопку **A**, чтобы остановить хронограф.
7. Определите общее время, например: 27 минут, 3 секунды, 7/10 секунды
8. Нажмите на кнопку **B**, чтобы обнулить показания хронографа.

АНАЛОГОВО-ЦИФРОВОЙ КВАРЦЕВЫЙ ХРОНОГРАФ 1/100 СЕКУНДЫ

Включают в себя аналого-цифровые кварцевые хронографы Movado Dura

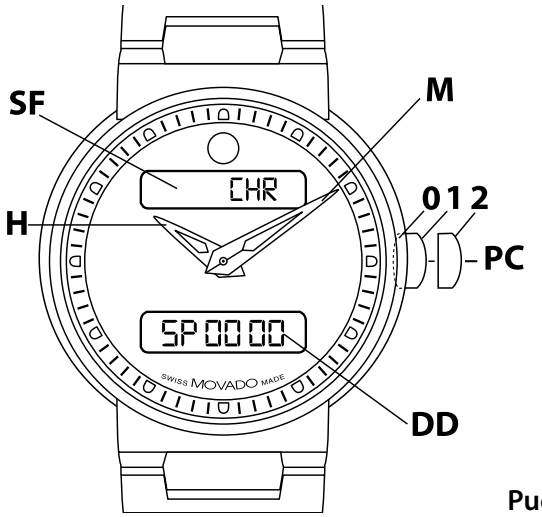

Рис. A

ОБОЗНАЧЕНИЯ:

H – часовая стрелка
M – минутная стрелка
SF – индикация выбранной функции
DD – цифровой циферблат
PC – головка для программирования функций

Положения заводной головки:

0 – головка завинчена
нажмите, чтобы включить/выключить функцию будильника нажмите, чтобы начать/остановить хронограф или сбросить его показания

1 – нейтральное положение
поверните заводную головку, чтобы выбрать функцию

2 – головка вытянута
поверните заводную головку, чтобы одновременно отрегулировать показания нижнего цифрового циферблата и стрелки аналоговых часов

НАЧАЛО РАБОТЫ

Этот аналоговый/цифровой хронограф оснащен находящимся в верхней части циферблата индикатором выбранной функции (**SF**), нижним цифровым шестизначным LCD дисплеем (**DD**) и уникальной программирующей головкой (**PC**), позволяющей изменять, выбирать и использовать различные функции. Эти функции хронографа могут быть использованы для измерения отрезка времени продолжительностью 47 часов, 59 минут и 59,99 секунд.

ВНИМАНИЕ: Не используйте заводную головку, когда часы находятся под водой. Убедитесь, что после каждого использования головка находится в положении 1 (нейтральное положение).

Выбор функций:

Установите головку в положение 1 (нейтральное положение) и поверните ее в любом направлении, чтобы выбрать функцию. При повороте головки против часовой стрелки название функций появится на дисплее в верхней части циферблата в следующем порядке:

1. Нейтральная (указания на дисплее отсутствуют) → 2: Местное время H-M-S → 3: Секунды/Дата → 4: День недели/Дата → 5. Таймер **TM** → 6. Второй часовой пояс **T2** → 7. Функция суммарного времени хронографа ADD **CHR** → 8 Сплит-функция хронографа **SPLIT** CHR → 9. Будильник **AL**.

При повороте заводной головки по часовой стрелке функции будут указаны в обратном порядке.

ПРИМЕЧАНИЕ: Часы оснащены индикатором состояния элемента питания. Цифровой дисплей начнет мигать, когда срок службы элемента питания подойдет к концу и его будет необходимо заменить.

АНАЛОГОВО-ЦИФРОВОЙ КВАРЦЕВЫЙ ХРОНОГРАФ 1/100 СЕКУНДЫ

Включают в себя аналого-цифровые кварцевые хронографы Movado Dura

Синхронизация показаний аналоговых стрелок и цифрового дисплея:

После замены элемента питания или в случае ошибки может возникнуть необходимость синхронизировать время, показываемое аналоговыми часовыми стрелками и цифровым дисплеем.

1. Когда головка находится в положении 1, выберите нейтральную функцию (при этом на дисплее указания отсутствуют).
2. Установите головку в положение 2, на верхнем дисплее появится символ **R**.
3. Поверните головку в любом направлении, пока стрелки не будут указывать то же время, что и цифровой дисплей. Быстрое вращение головки позволяет перемещать вперед или назад часовую стрелку на одну метку, медленное вращение позволяет изменять показания минутной стрелки.
4. Верните головку в положение 1 (нейтральное положение), затем поверните ее, чтобы выбрать функцию установки местного времени.
5. Установите время.

Проверка/изменение способа индикации времени:

На цифровом дисплее время может указываться в 12- или в 24-часовом формате.

1. Выберите функцию **T2** при помощи головки в положении 1.
2. Нажмите на нее один раз: если буква **A** или **P** появится на дисплее, время будет указываться в 12-часовом формате.

ПРИМЕЧАНИЕ: Когда время указывается в 12-часовом формате, маленькая буква **P** появится рядом с цифрами для индикации времени суток между полуднем и полночью.

3. Нажмите на кнопку дважды, чтобы выбрать/вернуться к 24-часовому формату.

УСТАНОВКА ВРЕМЕНИ И ДАТЫ НА ЦИФРОВОМ ДИСПЛЕЕ

Установка часов и минут:

1. Выберите и укажите на дисплее функцию местного времени.
2. Установите головку в положение 2, при этом на верхнем дисплее появится символ **T**, цифры, указывающие часы и минуты на нижнем дисплее, начнут мигать.
3. Поверните головку в любом направлении, чтобы установить время на нижнем дисплее: быстрое вращение позволяет изменять часы, медленное – минуты.

ПРИМЕЧАНИЕ: Аналоговые часовые стрелки будут синхронно передвигаться в соответствии со временем, указанным на цифровом дисплее.

4. Когда правильное время будет установлено на нижнем дисплее, верните головку в положение 1.

Установка времени с точностью до одной секунды:

1. Выберите и укажите на дисплее функцию местного времени.
2. Установите головку в положение 2, при этом на верхнем дисплее появится символ **T**, цифры, указывающие часы и минуты в нижнем дисплее, начнут мигать.
3. Установите заводную головку в положение 1. Цифры, указывающие секунды, будут мигать в продолжении одной минуты.
4. Пока секунды мигают, дождитесь сигнала точного времени (например, по радио). При звуковом сигнале установите заводную головку в положение 0. Цифровые показания секунд будут обнулены (00).

ПРИМЕЧАНИЕ: Если Вы установили головку, чтобы откорректировать показания в течение первых 30 секунд, когда мигали цифры, то дисплей укажет текущую минуту. Если цифры мигали более 30 секунд, прежде

чем Вы установили головку, дисплей укажет на минуту больше. После установки секунд проверьте показания дисплея и, при необходимости, измените время на минуту вперед или назад.

Установка даты и месяца:

1. Выберите функцию указателя секунд/даты.
2. Установите заводную головку в положение 2. Секунды исчезнут, цифры, указывающие номер текущего месяца, появятся рядом с датой, обе цифры будут мигать.
3. Поверните головку в любую сторону. Быстрое вращение позволяет изменять месяца, медленное – дату.
4. Верните головку в положение 1(нейтральное положение). Индикация месяца исчезнет, и появится индикация секунд.

ПРИМЕЧАНИЕ: Даже если индикация месяца не указывается при использовании часов, ее необходимо установить для правильного функционирования вечного календаря (до 2099 года).

Корректировка дня недели:

1. Выберите функцию указателя дня недели/даты.
2. Установите заводную головку в положение 2. Буква, соответствующая языку, на котором указывается дата, появится на месте ее обозначения (**E**= Английский, **F** = Французский, **S** = Испанский, **D** = Немецкий); названия языка и год будут мигать.
3. Поверните головку в любом направлении, чтобы выбрать необходимый язык и год. Быстрое вращение позволяет изменять язык, медленное – год.
4. Верните головку в положение 1 (нейтральное положение). Язык и год исчезнут, день недели и дата вновь появятся на дисплее.

ПРИМЕЧАНИЕ: Если дата, месяц и год установлены, то правильный день недели появится автоматически, поскольку он запрограммирован в функции вечного календаря.

Использование функции обратного отсчета времени:

1. Выберите функцию таймера **TM**.
2. Установите заводную головку в положение 2. Цифры, указывающие часы и минуты, начнут мигать на нижнем дисплее.
3. Поверните головку в любом направление и установите время, которое Вы хотите отсчитать в обратном порядке. Быстрое вращение позволяет изменять часы, медленное – минуты.
4. Верните головку в положение 1 (нейтральное положение). Функция обратного отсчета будет автоматически приведена в действие, часы зазвенят в конце указанного отрезка времени.
5. Верните головку в положение 0, чтобы остановить звонок.

ПРИМЕЧАНИЕ: Функция обратного отсчета времени может быть остановлена в любой момент. Верните головку в положение 0 и удерживайте ее в этом положении более 2 секунд. Текущий обратный отсчет может быть возобновлен одним нажатием на головку.

Индикация времени во втором часовом поясе:

Помимо местного времени Вы можете установить индикацию времени второго часового пояса.

1. Выберите функцию второго часового пояса **T2**.
2. Установите заводную головку в положение 2. Цифры, указывающие часы и минуты второго часового пояса, начнут мигать на нижнем дисплее.
3. Поверните головку в любом направлении, чтобы изменить мигающие данные: быстрое вращение позволяет изменять часы, медленное – минуты.
4. Верните головку в положение 1 (нейтральное положение).

ПРИМЕЧАНИЕ: Индикация секунд не может быть изменена для второго часового пояса: дисплей будет указывать те же секунды, что и для местного времени.

Индикация времени меняется шагом в полчаса.

Для определения времени во втором часовом поясе Вам необходимо учесть, в каком формате указывается время: в 12 или 24-часовом.

АНАЛОГОВО-ЦИФРОВОЙ КВАРЦЕВЫЙ ХРОНОГРАФ 1/100 СЕКУНДЫ

Включают в себя аналого-цифровые кварцевые хронографы Movado Dura

Изменение часового пояса:

Если Вам необходимо изменить часовой пояс или если переход на зимнее/летнее время не был автоматически учтен, Вы можете откорректировать время, указываемое аналоговыми стрелками и цифровым дисплеем, на несколько часов вперед или назад, не меняя при этом индикацию минут и секунд. Для этого:

1. Выберите и укажите на дисплее функцию местного времени.
2. Установите головку в положение 2, при этом на верхнем дисплее появится символ **T**, цифры, указывающие часы и минуты в нижнем дисплее, начнут мигать.
3. Быстро поверните головку в любом направлении, чтобы изменить часовую индикацию на нижнем дисплее, аналоговая часовая стрелка синхронно изменит положение в соответствии с данными на дисплее.
4. Когда правильное время будет установлено на нижнем дисплее, верните головку в положение 1

ПРИМЕЧАНИЕ: Если механизм автоматически не изменит время при переходе на зимнее/летнее время, не забудьте также изменить время второго часового пояса.

ИСПОЛЬЗОВАНИЕ ХРОНОГРАФА

Общие сведения:

Цифровой хронограф может быть использован для измерения отрезка времени продолжительностью 47 часов, 59 минут и 59,99 секунд при помощи одной из двух функций.

Для использования хронографа выберите опцию **CHR** либо с функцией **ADD** (**Ad**) для измерения суммарного времени, либо со сплит-функцией **SPLIT** (**SP**) для измерения промежуточных отрезков времени одного события.

Счетчик хронографа можно привести в действие/ остановить/ обнулить при помощи последовательного нажатия на головку.

Для обнуления показаний цифрового счетчика нажмите на головку и удерживайте ее в этом положении более 2 секунд.

ПРИМЕЧАНИЕ: Вы можете использовать только одну функцию хронографа (**ADD** или **SPLIT**): они не могут использоваться одновременно. Чтобы сменить функцию, Вам необходимо остановить хронограф и обнулить его показания. Однако, Вы можете использовать другие функции этих часов во время работы хронографа.

Выбор функции хронографа:

Функция **ADD** может быть приведена в действие и остановлена для определения суммарного времени нескольких коротких событий, например, общей продолжительности футбольного матча, когда игра постоянно прерывается. Каждый раз, когда Вы останавливаете счетчик, процесс измерения также останавливается: он не продолжает отсчитывать время.

Сплит-функция **SPLIT** позволяет Вам измерять промежуточные отрезки времени одного события, например, забега. Хронограф будет продолжать отсчитывать время, одновременно показывая время измеренного промежуточного отрезка. При повторном нажатии на кнопку на дисплее будет указано общее прошедшее время.

Считывание данных на дисплее:

При задействовании одной из функций хронографа (**ADD** или **SPLIT**) на счетчике будет указываться следующая информация:

Измеренное время < 1 минуты:

SP или **Ad** функция – секунды + сотые секунды (Например: «**Ad 05 58**»)

АНАЛОГОВО-ЦИФРОВОЙ КВАРЦЕВЫЙ ХРОНОГРАФ 1/100 СЕКУНДЫ

Включают в себя аналого-цифровые кварцевые хронографы Movado Dura

Измеренное время > 1 минуты и < 1 часа:

SP или **Ad** функция – Ad и минуты + секунды + сотые секунды будут указываться попеременно. (Например: **«Ad»** и «**05 50 36**» попеременно)

Измеренное время > 1 часа и < 48 часов:

SP или **Ad** функция – минуты – секунды – сотые секунды будут указываться попеременно. Например:«**01 35 28**» и **«Ad 55»** попеременно)

ИСПОЛЬЗОВАНИЕ ФУНКЦИИ БУДИЛЬНИКА

Установка функции будильника:

1. Выберите функцию будильника **AL**.
2. Установите заводную головку в положение 2. Цифры, указывающие часы и минуты, начнут мигать на нижнем дисплее.
3. Поверните головку в любом направлении, чтобы установить будильник на желаемое время. Быстрое вращение позволяет изменять часы, медленное – минуты.
4. Верните головку в положение 1 (нейтральное положение). Когда функция будильника включена, знак **AL** появляется на нижнем дисплее.
5. Верните головку в положение 0, чтобы остановить работу будильника.

ПРИМЕЧАНИЕ: Отсчет времени может быть остановлен в любой момент. Верните головку в положение 0 и удерживайте ее в этом положении более 2 секунд. Текущий отсчет может быть возобновлен одним нажатием на головку.

Включение или выключение будильника:

Для включения или выключения будильника выберите функцию **AL** и нажмите на кнопку.

После нажатия на дисплее будет указано, что будильник включен/выключен:

Если обозначение **AL** показано на дисплее, то будильник заведен и прозвонит в указанное время.

Если обозначение **OF** показано на дисплее, то будильник выключен.

Для выключения звонка будильника, нажмите на головку.

ПРИМЕЧАНИЕ: Не забудьте учесть, в каком формате указывается время (в 12 или 24-часовом) при установке функции будильника и определении времени, в которое он должен прозвенеть.

Проверка работы будильника:

Выберите функцию будильника **AL**, затем нажмите и удерживайте головку в этом положении более 2 секунд: будильник зазвенит. Отпустите головку, чтобы прекратить тестирование будильника.

АВТОМАТИЧЕСКИЙ ХРОНОГРАФ С ТОЧНОСТЬЮ ИЗМЕРЕНИЯ ДО 1/1 СЕКУНДЫ – ТИП А

Включает оригинальные автоматические хронографы Movado Circa, Movado Master и Vizio

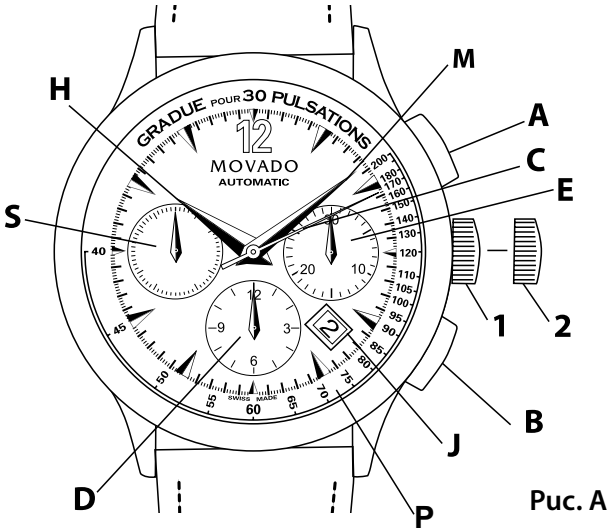

Рис. A

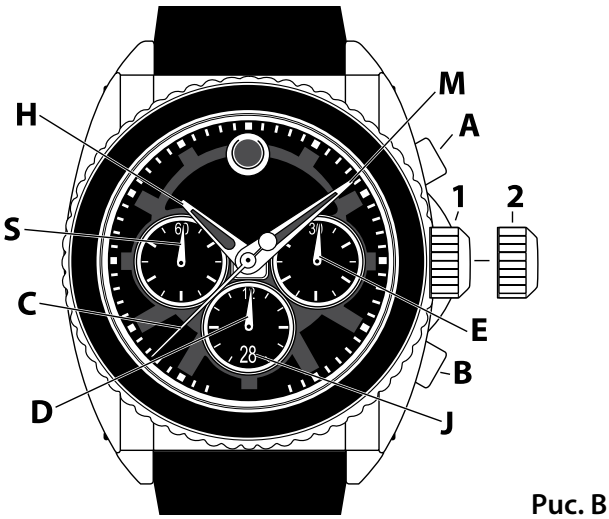

Рис. B

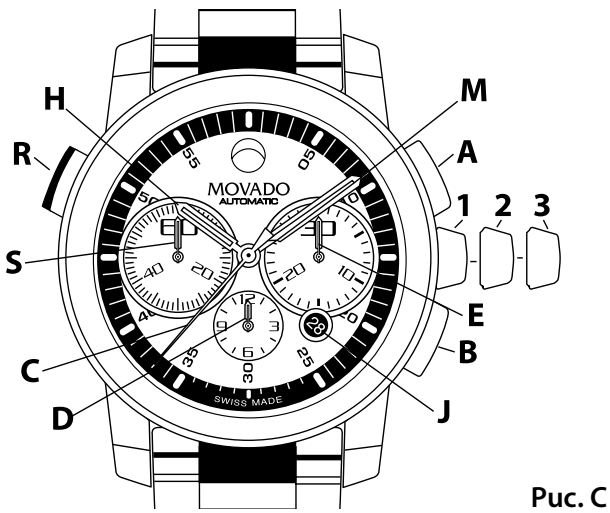

Рис. C

ОБОЗНАЧЕНИЯ:

H – часовая стрелка
M – минутная стрелка
S – малая секундная стрелка
C – секундная стрелка хронографа
D – 12-часовой счетчик хронографа
E – 30-минутный счетчик хронографа
J – окошко даты
P – градуированная шкала с 30 метками для определения пульса
1, 2, 3 – положения заводной головки
A – кнопка хронографа (пуск/стоп)
B – кнопка хронографа (сплит-функция/сброс)
R – быстрая корректировка даты

Эти автоматические хронографы оснащены швейцарскими механизмами с 27 камнями и 48-часовым запасом хода, минутным счетчиком (до 30 минут), часовым счетчиком, малым секундным циферблатом, центральной секундной стрелкой хронографа и окошком даты. Некоторые модели оснащены кнопкой быстрой корректировки даты, а другие – безелем со шкалой для определения частоты сердцебиения, позволяющего вычислять собственный пульс. Они могут быть использованы для измерения отрезков времени продолжительностью 12 часов, 30 минут и 29 секунд с точностью измерения до 1 секунды

ПРИМЕЧАНИЕ: Энергия, передаваемая часам при движении руки в ходе обычных повседневных действий, вполне достаточна для подзавода автоматического механизма Ваших часов. Однако, если Вы не носили часы более 48 часов и если они остановились, Вам придется завести их вручную, прежде чем установить время или воспользоваться хронографом.

АВТОМАТИЧЕСКИЙ ХРОНОГРАФ С ТОЧНОСТЬЮ ИЗМЕРЕНИЯ ДО 1/1 СЕКУНДЫ – ТИП А

Включает оригинальные автоматические хронографы Movado Circa, Movado Master и Vizio

1. Приведите заводную головку в положение 1, поверните ее по часовой стрелке примерно 20 раз.
2. Установите время, следуя нижеуказанным инструкциям.

УСТАНОВКА ВРЕМЕНИ/ДАТЫ

Установка времени:

1. Установите головку в положение 2; часы остановятся
2. Поверните головку в любом направлении, чтобы переместить стрелки часов и установить время, убедитесь, что смена даты происходит в полночь, а не в полдень.
3. Верните заводную головку в положение 1; часы вновь заработают.

Быстрая корректировка даты при помощи заводной головки:

(см. *Рис. A и B*)

1. Установите головку в положение 2; часы остановятся.
2. Поверните головку, чтобы переместить часовую стрелку вперед или назад. Эту процедуру необходимо производить между 9 вечера (21:00) и полночью (24:00). Каждый раз, когда стрелки указывают полночь, дата изменяется на один день.
3. Когда правильная дата появится в окошке **J**, верните заводную головку в положение 1; часы вновь заработают.

Быстрая корректировка даты при помощи корректора (только для отдельных моделей):

(см. *Рис. C*)

ВНИМАНИЕ: НЕ производите корректировку даты между 8:30 (20:30) вечера и 11:00 (23:00) вечера, когда происходит автоматическая смена показаний календаря. Это может повредить механизм.

1. Отожмите кнопку корректировки **R**, расположенную в боковой стороне корпуса в положении «10 часов». Каждый раз, когда Вы нажимаете или отпускаете кнопки, дата в окошке **J** передвигается вперед на один день.

ФУНКЦИИ ХРОНОГРАФА

Общие сведения

Используйте кнопки **A** и **B** для работы с хронографом. При первом нажатии на кнопку **A** хронограф будет приведен в действие. В ходе работы хронографа три стрелки его счетчиков будут непрерывно вращаться, указывая на количество прошедших секунд (стрелка **C**), минут, не более получаса, (стрелка **E**), часов, не более 12 часов, (стрелка **D**). При повторном нажатии на кнопку **A** хронограф остановится. При нажатии на кнопку **B** стрелки хронографа **C**, **E** и **D** будут вновь установлены на ноль.

ВНИМАНИЕ: Прежде чем хронограф начнет работать, заводную головку необходимо установить в положение 1, а стрелки должны указывать на ноль. При необходимости нажмите на кнопку **B**, чтобы обнулить показания хронографа. Не используйте хронограф, когда заводная головка находится в положении 1. Не используйте кнопки хронографа **A** и **B**, когда часы находятся под водой.

ПРИМЕЧАНИЕ: Стрелка **S** – это обычная секундная стрелка часов. Она не относится к хронографу и продолжает свой ход, когда заводная головка находится в положении 1.

Основные функции хронографа:

1. Нажмите на кнопку **A**, чтобы привести хронограф в действие.
2. Нажмите на кнопку **A** во второй раз, чтобы остановить хронограф
3. Нажмите на кнопку **B**, чтобы стрелки вновь указывали на ноль.

АВТОМАТИЧЕСКИЙ ХРОНОГРАФ С ТОЧНОСТЬЮ ИЗМЕРЕНИЯ ДО 1/1 СЕКУНДЫ – ТИП А

Включает оригинальные автоматические хронографы Movado Circa, Movado Master и Vizio

Функция суммарного времени:

Для определения суммарного времени нескольких коротких событий, например общей продолжительности футбольного матча, когда игра постоянно прерывается:

1. Нажмите на кнопку **A**, чтобы привести хронограф в действие.
2. Нажмите на кнопку **A** во второй раз, чтобы остановить хронограф.
3. Снова нажмите на кнопку **A**, чтобы продолжить измерение времени.
4. Нажмите на кнопку **A** в четвертый раз, чтобы остановить хронограф.

ПРИМЕЧАНИЕ: Каждый раз, когда Вы останавливаете хронограф, его стрелки будут указывать суммарное время.

5. Повторите этапы 1 и 2, чтобы добавить каждый дополнительный отрезок времени.
6. После определения суммарного времени нажмите на кнопку **B**, чтобы обнулить показания хронографа.

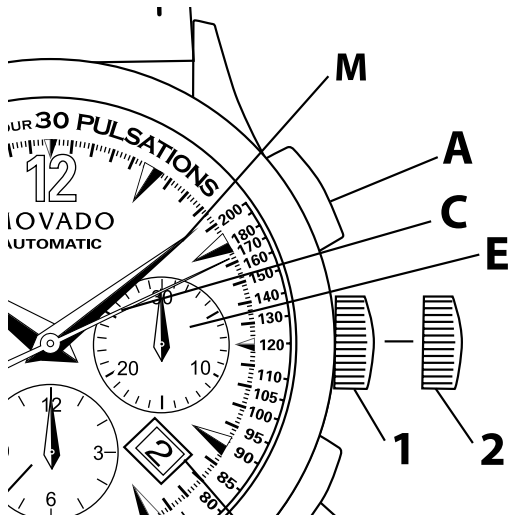

Рис. D

Определение частоты сердцебиения (только для отдельных моделей):

(*см. Рис. D*)

Ваша модель автоматического хронографа Movado может быть оснащена градуированным внутренним безелем для измерения сердцебиения при помощи секундной стрелки хронографа **C**:

1. Нажмите на кнопку **B**, чтобы обнулить показания хронографа при необходимости.
2. Нащупайте Ваш пульс.
3. Нажмите на кнопку **A** и, насчитав 30 сердцебиений, незамедлительно вновь нажмите на кнопку **A**.
4. Ваше сердцебиение (частота ударов в секунду) соответствует числу, на которое указывает секундная стрелка хронографа **C** на внутреннем безеле. Например, 9 секунд = 200 ударов в минуту и 45 секунд = 40 ударов в минуту.
5. Нажмите на кнопку **B** , чтобы обнулить показания хронографа.

АВТОМАТИЧЕСКИЙ ХРОНОГРАФ С ТОЧНОСТЬЮ ИЗМЕРЕНИЯ ДО 1/1 СЕКУНДЫ – ТИП B

Включает в себя новые автоматические хронографы SE

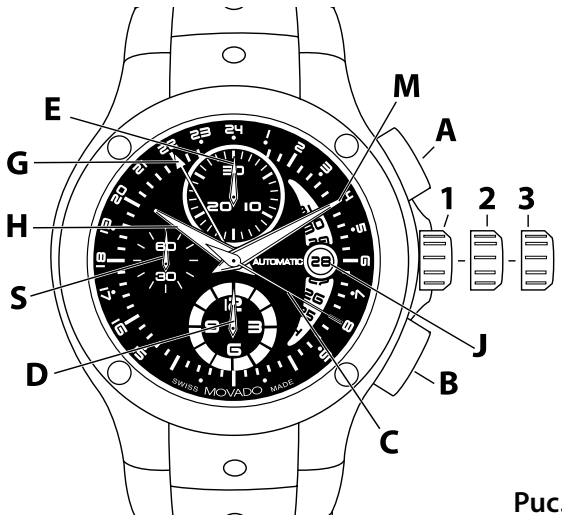

Рис. A

ОБОЗНАЧЕНИЯ:

H – часовая стрелка
M – минутная стрелка
S – малая секундная стрелка
C – секундная стрелка хронографа
G – 24-часовая стрелка
D – 12-часовой счетчик хронографа
E – 30-минутный счетчик хронографа
J – окошко даты
1, 2, 3 – положения заводной головки
A – кнопка хронографа (пуск/стоп)
B – кнопка хронографа (сплит-функция/сброс)

Эти автоматические хронографы оснащены швейцарскими механизмами с 25 камнями и 48-часовым запасом хода, минутным счетчиком (до 30 минут), часовым счетчиком, малым секундным циферблатом, центральной секундной стрелкой хронографа и окошком даты. Они могут быть использованы для измерения отрезков времени продолжительностью 12 часов, 30 минут и 59 секунд с точностью до 1 секунды.

ПРИМЕЧАНИЕ: Энергия, передаваемая часам при движении руки в ходе обычных повседневных действий, вполне достаточна для подзавода автоматического механизма Ваших часов. Однако, если Вы не носили часы более 48 часов и если они остановились, Вам придется завести их вручную, прежде чем установить время или воспользоваться хронографом.

1. Приведите заводную головку в положение 1, поверните ее по часовой стрелке примерно 20 раз.
2. Установите время, следуя нижеуказанным инструкциям.

УСТАНОВКА ВРЕМЕНИ/ДАТЫ

Установка времени:

1. Вытяните заводную головку в позицию 3; часы остановятся.
2. Вращайте заводную головку в любом направлении до тех пор, пока часы не будут указывать правильное время; удостоверьтесь в том, что смена даты происходит в полночь, а не в полдень.
3. Верните заводную головку в положение 1; часы вновь заработают.

Быстрая корректировка даты:

ВНИМАНИЕ: НЕ производите корректировку даты между 8:00 вечера (20:00) и 2:00 (2) утра, когда в действие приходит автоматическая смена показаний календаря. Это может повредить механизм.

1. Установите заводную головку в положение 2.
2. Поверните головку по часовой стрелке, чтобы изменить дату **J**.

ПРИМЕЧАНИЕ: Вращение в противоположную сторону изменит положение 24-часовой стрелки **G**.

3. Когда правильная дата появится в окошке **J**, верните заводную головку в положение 1.

АВТОМАТИЧЕСКИЙ ХРОНОГРАФ С ТОЧНОСТЬЮ ИЗМЕРЕНИЯ ДО 1/1 СЕКУНДЫ – ТИП B

Включает в себя новые автоматические хронографы SE

ФУНКЦИИ ХРОНОГРАФА

Общие сведения

Используйте кнопки **A** и **B** для работы с хронографом. При первом нажатии на кнопку **A** хронограф будет приведен в действие. В ходе работы хронографа три стрелки его счетчиков будут непрерывно вращаться, указывая на количество прошедших секунд (стрелка **C**), минут, не более получаса, (стрелка **E**), часов, не более 12 часов, (стрелка **D**). При повторном нажатии на кнопку **A** хронограф остановится. При нажатии на кнопку **B** стрелки хронографа **C**, **E** и **D** будут вновь установлены на ноль.

ВНИМАНИЕ: Прежде чем начать работать с хронографом, заводная головка должна быть установлена в положение 1, а его стрелки должны указывать на ноль. При необходимости нажмите на кнопку **B**, чтобы обнулить показания хронографа. НЕ используйте хронограф, когда заводная головка находится в положении 2 или 3. Не используйте кнопки хронографа **A** и **B**, когда часы находятся под водой.

ПРИМЕЧАНИЕ: Стрелка **S** – это обычная секундная стрелка часов. Она не относится к хронографу и продолжает свой ход, когда заводная головка находится в положении 1.

Основные функции хронографа:

1. Нажмите на кнопку **A**, чтобы привести хронограф в действие.
2. Нажмите на кнопку **A** во второй раз, чтобы остановить хронограф.
3. Нажмите на кнопку **B**, чтобы обнулить показания хронографа.

Функция суммарного времени:

Для определения суммарного времени нескольких коротких событий, например, общей продолжительности футбольного матча, когда игра постоянно прерывается:

1. Нажмите на кнопку **A**, чтобы привести хронограф в действие.
2. Нажмите на кнопку **A** во второй раз, чтобы остановить хронограф.
3. Снова нажмите на кнопку **A**, чтобы продолжить измерение времени.
4. Нажмите на кнопку **A** в четвертый раз, чтобы остановить хронограф

ПРИМЕЧАНИЕ: Каждый раз, когда Вы останавливаете хронограф, его стрелки указывают общее суммарное время.

5. Повторите этапы 1 и 2, чтобы добавить каждый дополнительный отрезок времени.
6. После определения суммарного времени нажмите на кнопку **B**, чтобы обнулить показания хронографа.

АВТОМАТИЧЕСКИЙ ХРОНОГРАФ С ТОЧНОСТЬЮ ИЗМЕРЕНИЯ ДО 1/1 СЕКУНДЫ – ТИП С

Включает новые автоматические хронографы Datron

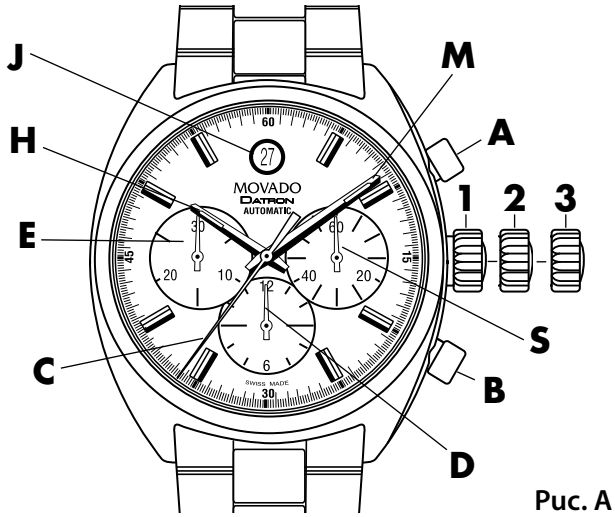

Рис. A

ОБОЗНАЧЕНИЯ:

H – Часовая стрелка
M – Минутная стрелка
S – Малая секундная стрелка
C – Секундная стрелка хронографа
D – 12-часовой счетчик хронографа
E – 30-минутный счетчик хронографа
J – Окошко даты
1, 2, 3 – Положения заводной головки
A – Кнопка хронографа (пуск/стоп)
B – Кнопка хронографа (сплит-функция/сброс)

Эти автоматические хронографы оснащены швейцарским механизмом с 37 камнями и 42-часовым запасом хода, минутным счетчиком (до 30 минут), часовым счетчиком (до 12 часов), малыми секундными циферблатами, центральной секундной стрелкой хронографа и окошком даты. Они могут быть использованы для измерения отрезков времени продолжительностью 12 часов, 30 минут и 59 секунд с точностью до 1 секунды.

ПРИМЕЧАНИЕ: Движения вашей руки в течение дня будет достаточно для подзавода часов с автоматическим механизмом. Тем не менее, если вы не надевали часы более 48 часов и они остановились, вам потребуется завести механизм вручную, прежде чем устанавливать время или использовать функции хронографа:

1. Установив заводную головку в положении 1, отведите ее от корпуса и сделайте приблизительно 20 оборотов по часовой стрелке.
2. Установите время согласно приведенным ниже инструкциям.

УСТАНОВКА ВРЕМЕНИ/ДАТЫ

Установка времени:

1. Вытяните заводную головку в положение 3; часы остановятся.
2. Вращайте заводную головку в любом направлении до тех пор, пока часы не будут указывать правильное время; убедитесь, что дата меняется на индикаторе в полночь, а не в полдень.
3. Верните заводную головку в положение 1, часы вновь заработают.

Быстрая корректировка даты:

1. Вытяните заводную головку в положение 2.
2. Поверните заводную головку в любом направлении, чтобы изменить дату.
3. Когда в окошке **J** будет отображаться правильная дата, верните заводную головку в положение 1.

ФУНКЦИИ ХРОНОГРАФА

Обзор

Используйте кнопки **A** и **B** для работы с хронографом. Первое нажатие на кнопку **A** приводит хронограф в действие. Во время работы хронографа стрелки трех счетчиков хронографа начнут движение, указывая количество уже пройденных секунд (стрелка **C**), минут до 30 (стрелка **E**) и часов до 12 (стрелка **D**). Второе нажатие на кнопку A останавливает хронограф. Нажатие на кнопку B устанавливает стрелки **C**, **E** и **D** на ноль.

АВТОМАТИЧЕСКИЙ ХРОНОГРАФ С ТОЧНОСТЬЮ ИЗМЕРЕНИЯ ДО 1/1 СЕКУНДЫ – ТИП С

Включает новые автоматические хронографы Datron

ВАЖНО: Перед запуском хронографа заводная головка должна находиться в положении 1, а стрелки должны указывать на ноль. При необходимости нажмите на кнопку **B**, чтобы обнулить показания. НЕ используйте хронограф, когда заводная головка находится в положении 2 или 3. НЕ используйте кнопки хронографа **A** и **B**, когда часы находятся под водой.

ПРИМЕЧАНИЕ: Стрелка **S** – это секундная стрелка для стандартного отсчета времени. Она не участвует в работе хронографа и поэтому будет продолжать движение, когда заводная головка находится в положении 1.

Основные функции хронографа:

1. Нажмите на кнопку **A**, чтобы запустить хронограф.
2. Нажмите на кнопку **A** второй раз, чтобы остановить хронограф и посмотреть время счета.
3. Нажмите на кнопку **B**, чтобы обнулить показания хронографа.

Функции суммарного времени:

Измерение общего времени серии непродолжительных событий, например, фактического времени игры во время футбольного матча, когда игра неоднократно прерывается:

1. Нажмите на кнопку **A**, чтобы запустить хронограф.
2. Нажмите на кнопку **A** второй раз, чтобы остановить хронограф.
3. Нажмите на кнопку **A** еще раз, чтобы возобновить отсчет.
4. Нажмите на кнопку **A** четвертый раз, чтобы снова остановить хронограф.

ПРИМЕЧАНИЕ: Каждый раз при остановке хронографа его стрелки указывают суммарное время.

5. Повторите шаги 1 и 2, чтобы добавить каждый следующий промежуток времени.
6. После определения суммарного времени нажмите на кнопку **B**, чтобы обнулить показания хронографа.

АВТОМАТИЧЕСКИЕ ЧАСЫ С ТРЕМЯ СТРЕЛКАМИ И АНИМИРОВАННЫМ ИНДИКАТОРОМ ВСЕМИРНОГО ВРЕМЕНИ В 24-ЧАСОВОМ ФОРМАТЕ

Включают модели с индикацией всемирного времени Movado Red Label Calendomatic

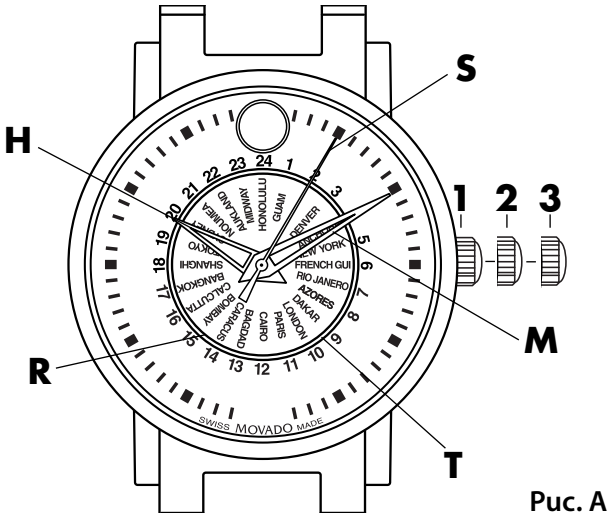

Рис. А

ОБОЗНАЧЕНИЯ:

H – Часовая стрелка
M – Минутная стрелка
S – Секундная стрелка
R – Вращающийся диск с указанием всемирного времени крупнейших городов мира
T – Неподвижное 24-часовое табло всемирного времени

Положения заводной головки:

Положение 1 – Обычное положение при работе часов/ручной завод.
Головка задвинута в корпус.
Положение 2 – Быстрая корректировка по диску всемирного времени.
Положение 3 – Установка времени.

Эти автоматические часы оснащены высокоточным швейцарским механизмом и уникальным вращающимся диском для отображения всемирного времени. Местное время отображается при помощи стрелок часов **H** и минут **M**, а вращающийся диск крупнейших городов мира **R** и неподвижное 24-часовое табло времени **T** элегантно показывают текущее время 24 часовых поясов различных стран мира.

ПРИМЕЧАНИЕ: Движения вашей руки в течение дня должно быть достаточно для подзавода часов Movado с автоматическим механизмом. Тем не менее, если вы не надевали часы в течение 38 часов или более и они остановились, вам потребуется завести механизм вручную, прежде чем устанавливать местное или всемирное время:

1. Установив заводную головку в положение 1, отведите ее от корпуса и сделайте приблизительно 20 оборотов по часовой стрелке.
2. Установите местное и всемирное время согласно приведенным ниже инструкциям.

Установка времени:

1. Вытяните заводную головку в положение 3; часы остановятся.
2. Поверните заводную головку в любом направлении, чтобы выставить стрелки на нужном времени.
3. Верните заводную головку в положение 1; часы снова заработают, показывая правильное время.

Корректировка указания всемирного времени:

1. Вытяните заводную головку в положение 2; часы продолжат работать.
2. Поворачивайте заводную головку в любом направлении, чтобы смещать диск **R**, пока название ближайшего крупного города не совпадет с текущим часом в его часовом пояске на табло **T**. Затем на табло **T** отобразится текущее время в каждом из 24 крупнейших городов мира.
3. После правильной установки отображения всемирного времени верните заводную головку в положение 1.

АВТОМАТИЧЕСКИЕ ЧАСЫ С ДВУМЯ СТРЕЛКАМИ, ДИСКОВЫМ УКАЗАТЕЛЕМ ФАЗЫ ЛУНЫ И ИНДИКАТОРОМ ДАТЫ

Включает модель Movado Red Label Planisphere

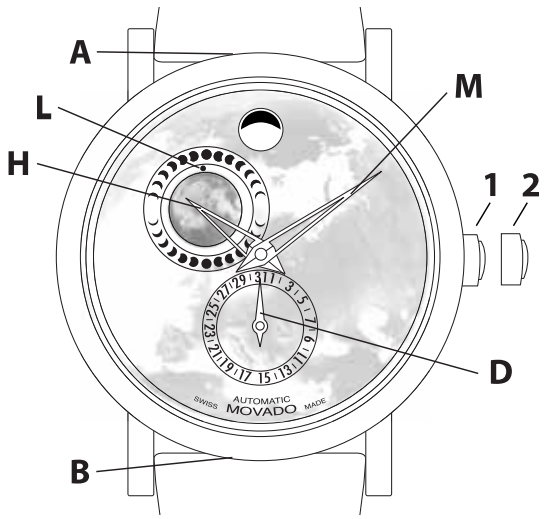

Рис. A

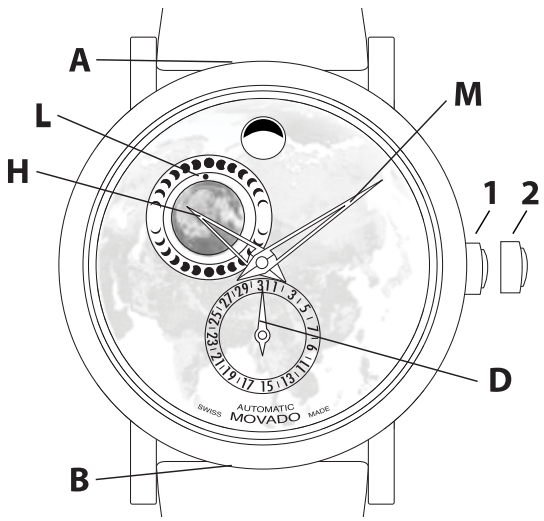

Рис. B

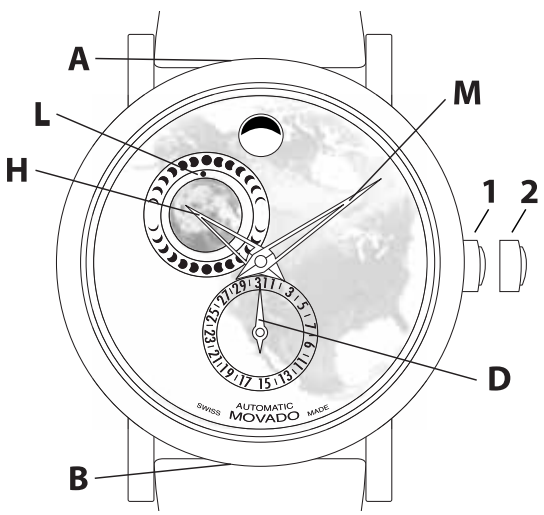

Рис. C

ОБОЗНАЧЕНИЯ:

H – Часовая стрелка
M – Минутная стрелка
L – Двухмесячный указатель фазы луны
D – Индикатор даты

A – Кнопка корректировки фазы луны
B – Кнопка корректировки даты

Положения заводной головки:

Положение 1 – Обычное положение при работе часов/ручной завод.
Головка задвинута в корпус.

Положение 2 – Установка времени.

ПРИМЕЧАНИЕ: Движения вашей руки в течение дня должно быть достаточно для подзавода ваших часов Movado с автоматическим механизмом. Тем не менее, если вы не надевали часы в течение 38 часов или более, и они остановились, вам потребуется завести механизм вручную, прежде чем устанавливать время.

Для ручного завода автоматического механизма:

1. Установив заводную головку в положении 1, сделайте приблизительно 20 оборотов по часовой стрелке.
2. Установите время согласно приведенным ниже инструкциям.

Установка времени:

1. Вытяните заводную головку в положение 2; часы остановятся.
2. Вращайте заводную головку в любом направлении до тех пор, пока часы не будут указывать правильное время; обратите внимание на то, что дата меняется на индикаторе в полночь, а не в полдень.
3. Верните заводную головку в положение 1; часы снова заработают, показывая правильное время.

АВТОМАТИЧЕСКИЕ ЧАСЫ С ДВУМЯ СТРЕЛКАМИ, ДИСКОВЫМ УКАЗАТЕЛЕМ ФАЗЫ ЛУНЫ И ИНДИКАТОРОМ ДАТЫ

Включает модель Movado Red Label Planisphere

ВАЖНО: НЕ выполняйте корректировку даты и фазы луны в период между 4:30 PM (16:30) и 1:00 AM (1:00), когда происходит перестановка автоматического календаря. В противном случае вы можете повредить механизм.

Корректировка указателя фазы луны:

ПРИМЕЧАНИЕ: На указанных моделях установлен двухмесячный указатель фазы луны: Диск указателя фазы луны совершает один полный оборот на дополнительном циферблате **L** за 59 дней – проходя 2 полнолуния и 2 новолуния.

Используйте острие корректирующего устройства, которое поставляется в комплекте с часами, чтобы нажать кнопку корректировки фазы луны **A**, находящуюся в верхней части циферблата в положении на 12:30. Каждый раз, когда вы нажимаете и отпускаете кнопку **A**, происходит движение дискового указателя фазы луны на дополнительном циферблате **L**, постепенно открывая изображение полной луны на маленьком индикаторе под указателем 12 часов; 59 нажатий соответствуют полному лунному циклу, состоящему из двух лунных месяцев, который представлен на диске.

1. Нажимайте и отпускайте кнопку корректировки **A**, пока крошечный индикатор над изображением полной луны на дополнительном циферблате **L** не будет показывать одну из двух полных лун на вращающемся диске.
2. Сверьтесь с календарем, чтобы определить, когда было последнее полнолуние и сколько дней прошло с тех пор. Например, если последнее полнолуние было 6-го, а сегодня 17-е, значит, прошло 11 дней.
3. Нажмите и отпустите кнопку корректировки **A** столько раз, сколько дней прошло с последнего полнолуния; вращающийся диск будет двигаться таким образом, что на указателе фазы луны **L** вы увидите правильное изображение.

Быстрая корректировка даты:

Используйте острие корректирующего устройства, которое поставляется в комплекте с часами, чтобы нажать кнопку корректировки даты **B**, находящуюся в нижней части циферблата; каждый раз, когда вы нажимаете и отпускаете кнопку **B**, индикатор даты **D** меняется на один день.

АВТОМАТИЧЕСКИЕ ЧАСЫ С ДВУМЯ СТРЕЛКАМИ, ДИСКОВЫМ УКАЗАТЕЛЕМ ФАЗЫ ЛУНЫ И ИНДИКАТОРОМ ДАТЫ

Включает модель Movado Red Label Skymap

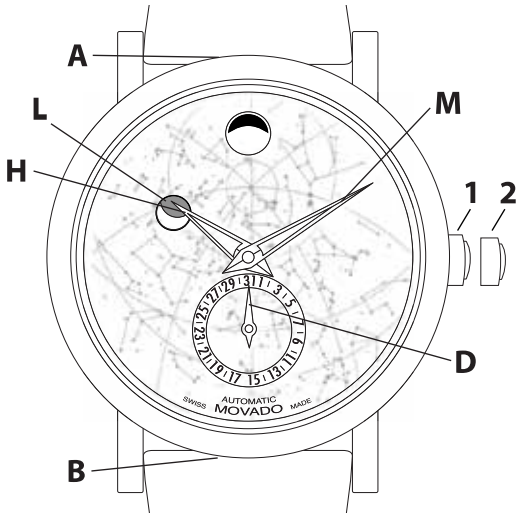

Рис. A

ОБОЗНАЧЕНИЯ:

H – Часовая стрелка
M – Минутная стрелка
L – Прорезной указатель фазы луны
D – Индикатор даты

A – Кнопка корректировки фазы луны
B – Кнопка корректировки даты

Положения заводной головки:

Положение 1 – Обычное положение при работе часов/ручной завод.
Головка задвинута в корпус.
Положение 2 – Установка времени.

ПРИМЕЧАНИЕ: Движения вашей руки в течение дня должно быть достаточно для подзавода ваших часов Movado с автоматическим механизмом. Тем не менее, если вы не надевали часы в течение 38 часов или более, и они остановились, вам потребуется завести механизм вручную, прежде чем устанавливать время.

Для ручного завода автоматического механизма:

1. Установив заводную головку в положении 1, сделайте приблизительно 20 оборотов по часовой стрелке.
2. Установите время согласно приведенным ниже инструкциям.

Установка времени:

1. Вытяните заводную головку в положение 2; часы остановятся.
2. Вращайте заводную головку в любом направлении до тех пор, пока часы не будут указывать правильное время; обратите внимание на то, что дата меняется на индикаторе в полночь, а не в полдень.
3. Верните заводную головку в положение 1; часы снова заработают, показывая правильное время.

ВАЖНО: НЕ выполняйте корректировку даты и фазы луны в период между 4:30 PM (16:30) и 1:00 AM (1:00), когда происходит перестановка автоматического календаря. В противном случае вы можете повредить механизм.

Корректировка указателя фазы луны:

Используйте острие корректирующего устройства, которое поставляется в комплекте с часами, чтобы нажать кнопку корректировки фазы луны **A**, находящуюся в верхней части циферблата в положении на 12:30. Каждый раз, когда вы нажимаете и отпускаете кнопку **A**, указатель фазы луны **L** изменяется на один день; 28 нажатий соответствуют полному лунному циклу, состоящему из одного лунного месяца.

1. Нажимайте и отпускайте кнопку корректировки **A**, пока изображение полной луны (белого цвета) не появится в прорези **L**.
2. Сверьтесь с календарем, чтобы определить, когда было последнее полнолуние и сколько дней прошло с тех пор. Например, если последнее полнолуние было 6-го, а сегодня 17-е, значит, прошло 11 дней.
3. Нажмите и отпустите кнопку корректировки **A** столько раз, сколько дней прошло с последнего полнолуния; на прорезном указателе фазы луны **L** вы увидите правильное изображение.

Быстрая корректировка даты:

Используйте острие корректирующего устройства, которое поставляется в комплекте с часами, чтобы нажать кнопку корректировки даты **B**, находящуюся в нижней части циферблата; каждый раз, когда вы нажимаете и отпускаете кнопку **B**, индикатор даты **D** меняется на один шаг.

МОДЕЛИ С ЦИФРОВЫМ СЕНСОРНЫМ ЭКРАНОМ, СВЕТОДИОДНОЙ ПОДСВЕТКОЙ, УКАЗАТЕЛЕМ ВТОРОГО ЧАСОВОГО ПОЯСА И ИНДИКАТОРОМ МЕСЯЦА И ДАТЫ

Включает модель Movado BOLD с цифровым сенсорным экраном

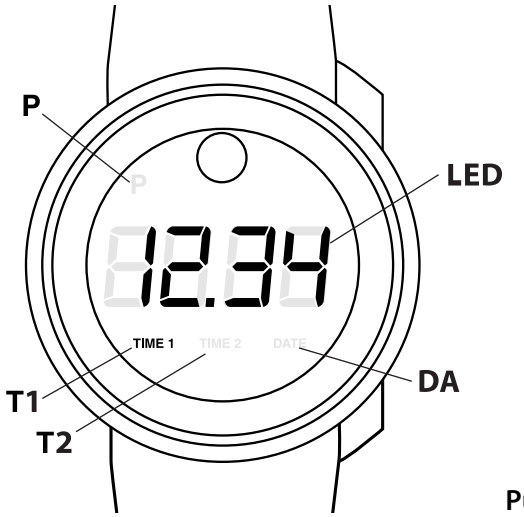

Рис. A

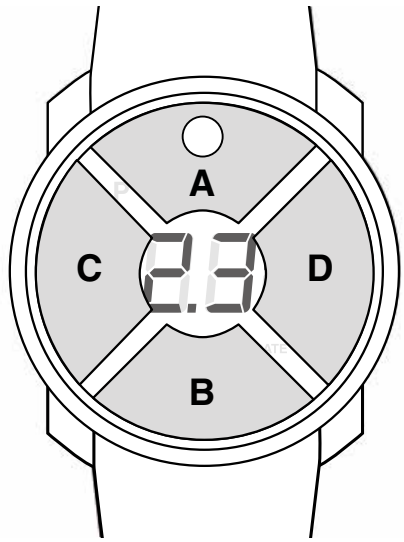

Рис. B

ООБЗНАЧЕНИЯ:

LED – Основной цифровой дисплей
T1 – Индикатор режима первого часового пояса
T2 – Индикатор режима первого часового пояса
DA – Индикатор режима даты
P – Индикатор PM (вечернее время – появляется только в режиме Настройки)

Эти цифровые модели с указателем двух часовых поясов оснащены инновационным сенсорным экраном с цифровым четырехзначным дисплеем и светодиодной подсветкой, имеющим 3 режима: TIME1, TIME2 и DATE. На основном цифровом дисплее со светодиодной подсветкой режимы TIME (ВРЕМЯ) показываются в 12-часовом формате; режим DATE (ДАТА) показывается в формате месяц/дата. Один из трех маленьких дисплеев со светодиодной подсветкой под основным дисплеем указывает, какой из трех режимов активен в данный момент. Стекло сенсорного экрана специально обработано для повышения стойкости к загрязнению/отпечаткам пальцев.

ОБЛАСТИ СЕНСОРНОГО УПРАВЛЕНИЯ

A – ON/OFF (ВКЛ/ВЫКЛ)
B – SET (Установка)
C – SWIPE (Переключение)
D – SWIPE (Переключение)

Стекло на сенсорном экране разделено на четыре сенсорных области, или квадранта:

A – Область около 12 часов для включения (ON) или выключения (OFF) часов.
B – Область около 6 часов для настройки (SET) активного дисплея.
C/D – Проведите пальцем по горизонтали в любом направлении для перехода от одного режима дисплея (MODE) к другому:

Последовательность режимов:

TIME1 (Часы/Минуты) ⇄ **TIME2** (Часы/Минуты) ⇄ **DATE (Месяц/Дата)**

МОДЕЛИ С ЦИФРОВЫМ СЕНСОРНЫМ ЭКРАНОМ, СВЕТОДИОДНОЙ ПОДСВЕТКОЙ, УКАЗАТЕЛЕМ ВТОРОГО ЧАСОВОГО ПОЯСА И ИНДИКАТОРОМ МЕСЯЦА И ДАТЫ

Включает модель Movado BOLD с цифровым сенсорным экраном

УПРАВЛЕНИЕ ЧАСАМИ/СЕНСОРНЫМ ЭКРАНОМ:

1. Чтобы ВКЛЮЧИТЬ часы, нажмите на точку в квадранте **A** и удерживайте палец около 2 секунд, пока не включится светодиодная подсветка дисплея. TIME1 автоматически показывается при начале работы с дисплеем.

ПРИМЕЧАНИЕ: Если дисплей включен и к сенсорному экрану не прикасаются в течение 5 секунд, часы переходят в «спящий» режим, и светодиодная подсветка дисплея гаснет, экономя таким образом батарею: Для выведения часов из «спящего» режима прикоснитесь к дисплею в любом месте.

2. Для перехода от одного из трех режимов дисплея к другому, проведите пальцем между квадрантами **C** и **D** в любом направлении.
3. Для ВЫКЛЮЧЕНИЯ часов нажмите на точку в квадранте **A** и удерживайте палец около 2 секунд, пока на дисплее не появится слово “bye” («до свидания»), после чего он погаснет.

ПРИМЕЧАНИЕ: Если дисплей со светодиодной подсветкой включается пять раз в день, приблизительный срок работы часов от батареи составит около 24 месяцев. Более частое использование приведет к уменьшению срока службы батареи.

УСТАНОВКА ВРЕМЕНИ/ДАТЫ:

Вы можете перейти к режиму Настройки в любом из трех режимов дисплея – TIME1, TIME2 или DATE:

1. Для перехода в режим Настройки прикоснитесь к квадранту **B** и удерживайте палец около 2 секунд, пока первые 2 цифры на активном светодиодном дисплее не начнут мигать.

ПРИМЕЧАНИЕ: Если дисплей мигает и к сенсорному экрану не прикасаются в течение 10 секунд, часы выходят из режима Настройки и возвращаются к обычному режиму Индикации. Повторите действия, чтобы снова войти в режим Настройки.

2. Проведите пальцем от квадранта **C** к квадранту **D** для увеличения мигающего числа, или от квадранта **D** к квадранту **C** для его уменьшения.
3. Для подтверждения нового мигающего значения часа или месяца прикоснитесь к квадранту **B** и удерживайте палец около 1,5 секунд, пока первые 2 цифры не перестанут мигать и не начнут мигать вторые 2 цифры.
4. Проведите пальцем от квадранта **C** к квадранту **D** для увеличения мигающего числа, или от квадранта **D** к квадранту **C** для его уменьшения.
5. Для подтверждения нового мигающего значения минут или даты прикоснитесь к квадранту **B** и удерживайте палец около 1,5 секунд, пока вторые 2 цифры не перестанут мигать и часы не выйдут из режима Настройки.

ПРИМЕЧАНИЕ: “P”, указатель вечернего времени (PM), и «Год» (“Year”) показываются только в режиме Настройки (для времени или даты, соответственно); они не появляются в режиме TIME1, TIME2 или DATE.

ВРАЩАЮЩИЙСЯ БЕЗЕЛЬ

Отдельные спортивные модели Movado оснащены вращающимся в одну сторону безелем для измерения истекшего времени. Выгравированный безель вращается только против часовой стрелки. Например, он может быть использован для определения минут, оставшихся до конца подводного плавания с аквалангом или других подобных занятий.

1. Установите метку на безеле напротив минутной стрелки.
2. По мере вращения минутной стрелки на циферблате число (от 1 до 59), на которое она указывает на безеле, будет соответствовать количеству минут, прошедших с начала измерения.
3. Если Вы не используете безель, поверните его против часовой стрелки и установите метку в положение «12 часов».

ЗАВИНЧИВАЮЩАЯСЯ ЗАВОДНАЯ ГОЛОВКА

Многие спортивные часы и хронографы Movado оснащены специальной завинчивающейся заводной головкой, которая помогает обеспечивать герметичность часов и предотвращает попадание в них воды и влаги. Прежде чем установить время или дату, Вам необходимо разблокировать головку, повернув ее против часовой стрелки, чтобы она освободилась (для этого нужно сделать приблизительно 6 вращений).

После того, как Вы установили правильное время и дату на часах согласно инструкциям, заводную головку необходимо завинтить для обеспечения водонепроницаемости.

1. Верните заводную головку в положение 1, прижмите ее к корпусу.
2. Поверните заводную головку по часовой стрелке, слегка нажимая на нее.
3. Продолжайте вращать ее, пока не почувствуете сопротивление. Не завинчивайте ее слишком сильно.

ПРЕДОСТАВЛЯЕМЫЕ УСЛУГИ

Если Ваши часы Movado нуждаются в сервисном обслуживании или ремонте, Вы можете принести или отправить их по почте в любой аккредитованный Movado сервисный центр. Наиболее точный и полный список центров можно найти на сайте www.movado.com.

ИНСТРУКЦИИ ПО УПАКОВКЕ И ОТПРАВКЕ ПО ПОЧТЕ

Не забудьте указать полный обратный адрес и телефонный номер, а также приложить небольшое сообщение с описанием проблемы, возникшей у Вас с часами, и/или необходимой Вам услуги. Перечислите все детали, которые Вы бы хотели проверить или починить.

Во избежание ударов Ваши часы должны быть завернуты в многослойный упаковочный материал и упакованы в прочную коробку, заклеенную лентой. Не используйте подарочную упаковку, прилагаемую к часам при покупке.

Мы рекомендуем Вам высылать часы заказной почтой и застраховывать их на полную стоимость.

ОТСЛЕЖИВАНИЕ СЕРВИСНОГО ОБСЛУЖИВАНИЯ ПО ИНТЕРНЕТУ

В США при отправке часов для сервисного обслуживания непосредственно в компанию Movado в Мунаки (Нью-Джерси), Вам будет выслано письменное уведомление с именем пользователя и паролем. Благодаря им Вы можете получить доступ и узнать о ходе выполнения сервисного обслуживания Ваших часов на нашем защищенном веб-сайте: www.mgiservice.com/movado

ГАРАНТИЙНОЕ ОБСЛУЖИВАНИЕ

На Ваши часы предоставляется гарантия сроком действия два года с момента их продажи. Чтобы воспользоваться гарантийным обслуживанием, Вы должны предоставить действующий гарантийный талон и свидетельство о покупке часов. Для дополнительной информации см. раздел “Сведения о гарантии”.
ПРИМЕЧАНИЕ: Компания Movado не несет ответственности за любые побочные или случайные убытки, связанные с поломкой или неисправностью ее изделий.

СВЕДЕНИЯ О ГАРАНТИИ

Поздравляем Вас с покупкой. Часы Movado отличаются не только эстетичным дизайном; они также созданы в соответствии со строгими стандартами точности и надежности швейцарской часовой индустрии. Собранные высококвалифицированными специалистами из материалов и деталей исключительного качества, Ваши часы были выпущены из наших мастерских в прекрасном рабочем состоянии, предварительно пройдя строгий контроль качества. Мы с гордостью гарантируем безупречное качество каждой проданной нами модели часов Movado.

ОГРАНИЧЕННАЯ ГАРАНТИЯ MOVADO

В течение **двух (2) лет** с момента продажи изделия компания Movado бесплатно отремонтирует или заменит (по своему усмотрению) механизм Ваших часов, если в нем будут обнаружены дефекты материала или изготовления при надлежащем использовании часов.

Гарантия сроком действия **пять (5) лет** распространяется на отделку часов Movado с гальваническим, золотым, ионным или PVD-покрытием, если на нем появились трещины или следы отслоения. Царапины/ржавчина, вызванные естественным использованием и износом, не покрываются данной гарантией. На корпус и/или браслет наносится новое покрытие или же они полностью заменяются (по усмотрению компании Movado), если в отделке обнаружены дефекты материала или изготовления.

Данная гарантия не распространяется на элемент питания, ремешки/браслеты, корпусы и стекло, а также на ущерб в результате естественного износа, царапин, случайных ударов, ненадлежащего использования или вследствие изменения, разборки и ремонта, выполненных специалистами, не принадлежащими к компании Movado Watch Company или к одному из ее аккредитованных сервисных центров.

Эта гарантия является недействительной, если часы не были куплены у аккредитованного Movado дистрибьютера, о чем можно узнать по действующему гарантийному талону или свидетельству о продаже. Для подтверждения действительности на гарантийном талоне для часов, купленных у любого аккредитованного дистрибьютера Movado в Северной Америке, должен иметься рельефный штамп с именем аккредитованного дистрибьютера, а также дата и подпись продавца. Для подтверждения действительности гарантийный талон для часов, купленных за пределами Северной Америки, должен быть надлежащим образом заполнен, кроме того на нем должна стоять дата и штамп аккредитованного Movado дистрибьютора.

Настоящая гарантия дает Вам как потребителю особые юридические права. Кроме того, согласно действующему законодательству, Вы можете обладать дополнительными правами, которые могут меняться в зависимости от штата или страны и остаются в силе независимо от данной гарантии.

Любые претензии по гарантии Movado направляйте в авторизованный сервисный центр Movado. Чтобы узнать адрес ближайшего сервисного центра, посетите веб-сайт http://mgiservice.com и нажмите на логотип торговой марки Movado, после чего нажмите на кнопку «FIND A RETAILER OR WATCH REPAIR LOCATION» (Узнать адрес розничного магазина или центра по ремонту часов), которая расположена в правой части диалогового окна «CREATE YOUR ACCOUNT» (Создать учетную запись). Чтобы перейти сейчас, нажмите здесь.

АККРЕДИТОВАННЫЕ СЕРВИСНЫЕ ЦЕНТРЫ MOVADO

Чтобы узнать адрес авторизованного сервисного центра в международном географическом регионе, посетите веб-сайт http://mgiservice.com и нажмите на логотип торговой марки Movado, после чего нажмите на кнопку «FIND A RETAILER OR WATCH REPAIR LOCATION» (Узнать адрес розничного магазина или центра по ремонту часов), которая расположена в правой части диалогового окна «CREATE YOUR ACCOUNT» (Создать учетную запись). Чтобы перейти сейчас, нажмите здесь.

MOVADO

ИНСТРУКЦИИ ПО ЭКСПЛУАТАЦИИ
ГАРАНТИЯ И СЕРВИСНОЕ ОБСЛУЖИВАНИЕ