ВНИМАНИЕ! Перед использованием устройства обязательно ознакомьтесь с настоящей инструкцией и нижеприведенной информацией о мерах безопасности. При ее утере Вы можете лишиться права на гарантийный ремонт или обмен.

При покупке устройства требуйте проверки его работоспособности!

МЕРЫ БЕЗОПАСНОСТИ

Опасность! *Этот пиктографический знак предупреждает пользователя о наличии в кожухе прибора неизолированного высокого опасного напряжения могущего создать опасность поражения электрическим током.*

Осторожно! *Этот пиктографический знак используется для указания на информацию, пренебрежение которой может привести к травмам или материальному ущербу.*

- для предотвращения пожара и поражения электрическим током устройство и сетевой адаптер при работе не должны соприкасаться с водой или другими жидкостями,
- нельзя прикасаться к часам и сетевому адаптеру мокрыми руками;
- устройство не должно разбираться, подвергаться механическим нагрузкам, а сетевой адаптер в розетке оставаться легкодоступным;
- не устанавливать часы вблизи источников тепла таких как: радиаторы, батареи, печи, камины или другая тепловыделяющая аппаратура;
- защищайте шнур питания от перекручивания и перегибов, особенно возле сетевого адаптера и разъема питания;
- отключайте сетевой адаптер от сети питания на время колебаний напряжения в сети или длительного неиспользования;
- используйте только сетевой адаптер, входящий в комплект изделия, использование других адаптеров способно привести к повреждению устройства или явиться причиной сбоя в работе;
- в электрооборудование помещения должен быть встроен полюсный сетевой выключатель;
- батареи должны использоваться только установленного типа с соблюдением правильной полярности и не должны подзаряжаться или разбираться, после извлечения из устройства должны храниться в недоступном для маленьких детей месте и не подвергаться ударам, сдавливанию и нагреву;
- независимо от нормальной работы устройства, не реже раза в 2 года необходимо заменять батареи, иначе разрядившиеся батареи могут протечь изнутри кислотой, вызвав повреждение устройства и окружающих предметов;

ГАРАНТИЙНЫЕ ОБЯЗАТЕЛЬСТВА

1. Гарантийный срок составляет 12 месяцев со дня продажи. Настоящая гарантия действительна в случае предъявления оригинала товарного чека или документа, заменяющего его, полностью заполненного гарантийного талона и комплектного устройства.
2. Гарантия распространяется на недостатки (неисправности) изделия, возникшие по вине изготовителя. Замена неисправных частей и связанная с этим работа производится бесплатно. Время нахождения устройства в ремонте определяется сервис-центром, но с учетом требований законодательства.
3. Гарантия **не** распространяется на:
   - ✓повреждения (внешние и внутренние), вызванные любым механическим воздействием или ударом, трещины, сколы, царапины, задиры поверхностей, деформации деталей и т. п;
   - ✓повреждения, вызванные воздействием агрессивных химических веществ, недопустимыми температурно-влажностными режимами, а также повышенной запыленностью;
   - ✓действия непреодолимой силы (пожар, стихийное бедствие, неисправность электросети и т. д.);
   - ✓естественный износ частей, имеющих ограниченный срок службы, на профилактику изделия, а также на расходные материалы;
   - ✓элементы питания;
4. Гарантийный ремонт **не** производится в следующих случаях:
   - ✓нарушение правил эксплуатации или употребление изделия не по назначению;
   - ✓при самовольном вскрытии или попытке ремонта в неуполномоченном сервисном центре;
   - ✓проникновение жидкости, пыли, насекомых и других посторонних предметов внутрь изделия.
5. Для предъявления требования об обмене или возврате изделия, необходимо соблюдение следующих условий:
   - ✓комплектность изделия, включая упаковочные принадлежности (коробка, инструкция и т. д.);
   - ✓заключение сервисного центра/инженера о причинах поломки;
   - ✓оригинал накладной или товарного чека;
   - ✓правильно, полно и четко заполненный гарантийный талон.
6. Гарантийный срок продлевается на время нахождения в ремонте.

- ликвидация устройства не должна происходить путем сжигания, из-за возможности теплового взрыва некоторых компонентов и/или выделения токсичных материалов при сгорании пластика и краски;
- электронные компоненты устройства имеют сложный химический состав, который может вредить здоровью людей при утилизации или вторичной переработке. Поэтому, не рекомендовано использование муниципальных контейнеров для общего мусора, обратитесь к местным властям за рекомендациями по утилизации;
- фирма-производитель не несет ответственности за фактический, солидарный, случайный или косвенный ущерб, связанный, а также вызванный покупкой и использованием этого изделия, кроме случаев явно оговоренных законом;
- эта публикация предоставляется на условиях «как есть», без каких либо гарантий, явных или подразумеваемых, включая, но, не ограничиваясь этим, предполагаемых гарантий коммерческого спроса, пригодности использования в определенных целях или ненарушения прав третьих лиц;
- эта публикация может содержать технические неточности и/или ошибки верстки, для усовершенствования этой публикации и/или устройства в этот документ в любое время могут вноситься изменения.

КРАТКОЕ ОПИСАНИЕ И УСЛОВИЯ ЭКСПЛУАТАЦИИ

Эти инновационные электронные часы с цветным светодиодным индикатором и пультом дистанционного управления (ДУ) ориентированы на создание благоприятной окружающей человека среды.

Питание часов осуществляется от сети переменного тока 220 В, через сетевой адаптер, подключаемый непосредственно к розетке. В случае повреждения шнура питания от сетевого адаптера, его необходимо заменить, чтобы обеспечить безопасную эксплуатацию прибора.

Для поддержания работы электронных часов в периоды отключения от напряжения сети предусмотрено использование резервной батареи (не входит в комплект). Если устройство не работает перед тем, как обратиться в сервисную службу, в первую очередь проверьте наличие напряжения в сети, надежность подключения разъема сетевого адаптера.

Часы предназначены для работы внутри помещения с креплением на крюк или саморез в стене в диапазоне температур от 0 до 50°С при влажности 0-70% и ударных воздействиях до 50 м/с². Для обеспечения длительной и надежной работы следует избегать эксплуатации или хранения в местах, подверженных прямому солнечному облучению, резкой смене температур, запыленности, а также вибрационным нагрузкам.

Вентиляционные отверстия в корпусе не должны закрываться, а само устройство помещаться в замкнутые ящики или встраиваться в мебель без обеспечения необходимого уровня вентиляции.

Запрещается протирать часы органическими растворителями и/или спиртосодержащими жидкостями. В случае необходимости можно протереть его сухой или смоченной в слабом водном растворе нейтрального бытового моющего средства и отжатой от лишней влаги мягкой тканью, **предварительно отключив устройство от электрической сети**.

Описанные ниже варианты индикации и иллюстрации, см. рис.1 и 2 (например, обозначение клавиш), могут несколько отличаться на разных модификациях изделия. Срок годности - не установлен.

Срок службы устройства – 7 лет (исключая батареи).

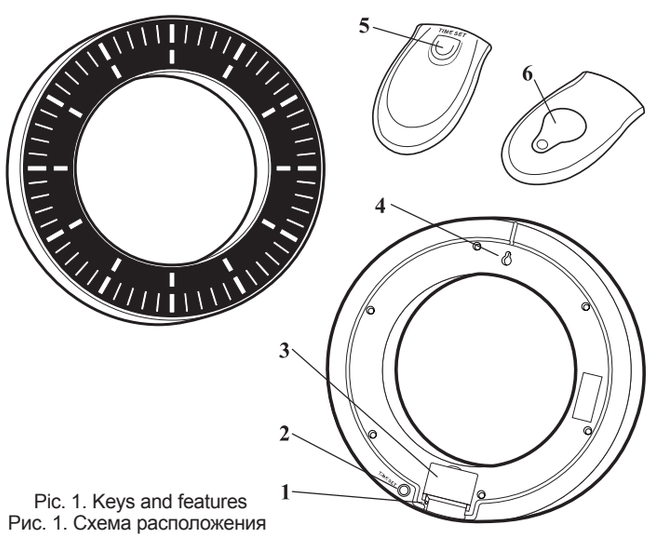

Pic. 1. Keys and features
Рис. 1. Схема расположения элементов управления

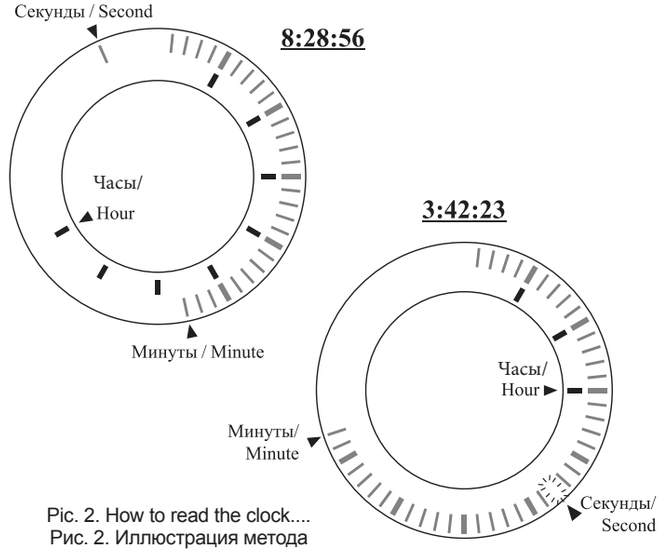

Pic. 2. How to read the clock....
Рис. 2. Иллюстрация метода индикации времени

Часы

1. Гнездо питания
2. Кнопка «Установка» времени
3. Отсек резевных батарей (3хААА)
4. Отверстие для подвеса

Пульт ДУ

5. Кнопка «Установка» времени
6. Отсек для батареи (CR2032)

НАЧАЛО РАБОТЫ

- **Подключение**

Перед подключением убедитесь, что указанное на нём номинальное напряжение соответствует напряжению местной электросети.

Вставьте сетевой адаптер в электрическую розетку, затем подключите разъем питания к гнезду питания DC IN (1) в задней стенке устройства. Сразу после подключения устройство инициализируется автоматически, индикатор начинает мигать если время не установлено.

Для выключения устройства отсоедините сетевой адаптер от розетки.

Не забудьте снять защитную плёнку с индикатора.

- **Вставка/замена резервных батарей**

1. Откройте крышку отсека для батареи (3) на задней панели устройства;
2. Извлеките старые и вставьте в отсек 3 новые батарею типоразмера ААА, соблюдая полярность;
3. Закройте крышку.

- **Вставка/замена батареи пульта ДУ**

1. Поверните и откройте крышку отсека для батареи (6) на пульте ДУ;
2. Извлеките старую и вставьте в отсек новую батарею типоразмера CR2032, соблюдая полярность;
3. Закройте крышку.

- **Установка времени**

Нажимая кнопку “УСТАНОВКА” (TIME SET) (2) снизу задней панели устройства, установите нужное время.

- **Установка времени с пульта ДУ**

Нажимая и удерживая кнопку “УСТАНОВКА” (TIME SET) (5) на пульте ДУ, установите нужное время.

- **Возможные проблемы в работе устройства**

В результате электростатических разрядов и/или электромагнитных наводок, часы могут начать функционировать не должным образом. Отсоедините разъем питания и извлеките резервную батерею, часы будут перезагружены и все настройки будут сброшены по умолчанию.

Если это не дало результата, поменяйте месторасположение часов.

- **Спецификация**

Сетевой адаптер AC/DC	: 100-240В ~50/60 Гц / 6 В, 500 мА
Резервные батареи:	: 1,5 В * 3 шт. / ААА
Батарея пульта ДУ	: 3 В * 1 шт. / CR2032
Диаметр индикатора	: 13” (33 см)

- **Комплектность**

- электронные часы	- 1шт.;	- пульт ДУ	- 1 шт.
- сетевой адаптер	- 1 шт.;	- инструкция по эксплуатации с гарантийным талоном	- 1 шт.

BUI tech

BV-101

- ♦ Электронные настенные сетевые часы
- ♦ Пульт дистанционного управления
- ♦ Светодиодный индикатор 33 см

ИНСТРУКЦИЯ ПО ЭКСПЛУАТАЦИИ

INSTRUCTION MANUAL

♦ 13” LED Wall Clock with Remote control

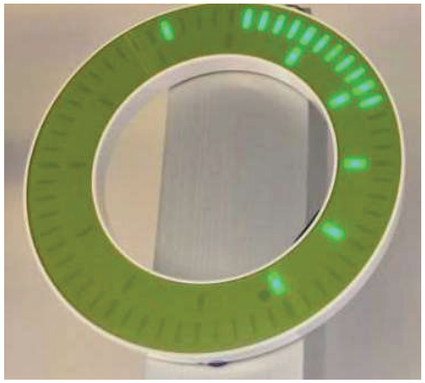

Производитель: ”Беккерт импекс ЛП.”
Адрес офиса: Оффис 2, Монтгомери стрит 78, Эдинбург, Шотландия, Объединенное Королевство, EH7 5JA Тел./Факс: +44-131-2081008, bekkert_impex@yahoo.com
Manufactured: “Bekkert Impex LP.”
Office address: Suit 2, 78 Montgomery Street, Edinburgh, Scotland, UK, EH7 5JA
Tel./Fax. +44-131-2081008, bekkert_impex@yahoo.com

SAFETY PRECAUTIONS

Dangerous!
This lighting flash with arrow head symbol within an equilateral triangle is intended to alert the user to the presence of uninsulated dangerous voltage within the product’s enclosure that may be of sufficient magnitude to constitute a risk of electric shock to persons.

Caution!
The exclamation point within an equilateral triangle is intended to alert the user to the presence of important operating and maintenance (servicing) instructions in the literature accompanying the product.

- to prevent fire or electric shock hazard, do not expose this product to rain or moisture;
- do not overload wall outlets. Overloaded wall outlets, loose or damaged wall outlets, extension cords, frayed power cords, or damaged or cracked wire insulation are dangerous. Any of these conditions can cause electric shock or fire;
- protect the power cord (AC adaptor) from physical or mechanical abuse, such as being twisted, kinked, pinched, closed in a door, or walked upon. Pay particular attention to plugs, wall outlets, the cord exits the appliance and ensure that the plug is easily accessible. If its appearance indicates damage or deterioration, unplug it, discontinue to use of the appliance, and have the cord (AC adaptor) replaced with an exact replacement part by an authorized service center To disconnect power from the mains, pull out the mains cord plug;
- do not open the inner back case or tamper with any components of this unit.
- the appliance should be situated so that its location or position does not interfere with its proper ventilation. For example, some surface may block the ventilation opening, or placed in a build-in installation such as a book case or similar unit, near stoves, fireplaces, heaters, radiators;
- always make sure that the battery’s positive and negative ends are facing correctly when you load it into the unit; use only this recommended type of battery
- after removing the battery from the unit, put it in a safe place where it will not get into the hands of small children and accidentally swallowed. If happen, took place to consult with a physician immediately;
- misuse of batteries can cause their to leak and damage nearby items, and can create the risk of fire and personal injury;
- never charge, try to take apart, allow to become shorted, expose to direct heat or dispose batteries by incineration.
- never dispose of the unit by burning it. Doing so can cause certain components to suddenly burst, creating the risk of fire and personal injury;
- avoid contact with any corrosive materials; do not subject the unit to excessive force, dust or humidity.
- all electrical and electronic products should be disposed of separately from the municipal waste stream via designated collection facilities appointed by the government or the local authorities;
- for more detailed information about disposal of your old appliance, please contact your city office, waste disposal service or the shop where you purchased the product;
- the displays and illustrations (such as key markings) shown in this manual are for illustrative purposes only, and may differ somewhat from the actual items they represent. The contents are subject to change without notice;
- in no event shall manufacturer be liable to anyone for special, collateral, incidental, or con sequential damages in connection with or arising out of the purchase or use of these materials. Moreover manufacturer. shall not be liable for any claim of any kind whatsoever against the use of these materials by any other party.

DISPOSING AND CARE OF THE UNIT

This is a **LED Wall CLOCK** with Remote and AC/DC Power Adaptor. According to our creative thinking, innovations are created through the basic needs of a challenging environment. As we continue distributing wellness and creative ideas for our people. This unique product is designed for everyday use for the home or office and is a definite asset of great use.

Operation temperature range is 0 - 50 °C, humidity 0-70%. Even if the unit is operating normally, replace the battery at least once every 3 years.

Place the unit on screw on a wall, away from sources of direct sunlight or excessive heat or moisture. Never drop the unit or otherwise subject it to strong impact. Never twist or bend the unit. Use a soft, dry cloth to clean the exterior of the unit. Take care never to leave the unit where it might be splashed by water or exposed to large amounts of humidity or dust. Such conditions can damage internal circuitry. If the unit becomes very dirty, wipe it off with a cloth moistened in a weak solution of water and a mild neutral household detergent. Wring out all excess moisture before wiping the unit. Never use thinner, benzene or other volatile agents to clean the unit. Doing so can remove printed markings and can damage the case.

Caution: Make sure the unit is unplugged before cleaning.

FEATURES, BUTTONS AND VISUALIZATION (Pic. 1, 2)

Clock
1. Power socket
2. Time set button
3. Battery compartment (3 x AAA)
4. Hanging hole

Remote Hand-set
5. Time Set button
6. Battery compartment. (1 x CR2032)

GETTING STARTED

• Battery Back Up

Your clock requires 3 “AAA” size batteries (not included) into battery compartment (3) to provide backup power to the clock and save the time sets in the event of a temporary power interruption.
1. Place your unit face down on a flat surface.
2. Slide and remove the battery cover at the bottom of your unit.
3. Insert new battery with the “+” side facing up as indicated.
4. Reinstall the battery cover.

• Battery Installation for Remote Control

1. Unscrew the battery cover (6) at the back of remote.
2. Insert one CR2032 lithium battery bottom cell into battery compartment with the “+” side facing up as indicated.
3. Reinstall the battery cover.

If the unit does not work after being used for a period a time, you may need to replace the battery.

• To operate Clock

Plug in the AC/DC adaptor into any 220 V AC household outlet. Then plug in the power jack to the back of your unit. After power up, LED display will start blinking..

• To Set Time

Press the **TIME SET** button (2) on the back side of the clock until correct time is display.

• To Set Time by Remote control

Press and hold the **TIME SET** button (5) until correct time is display.

• Trouble Shooting

If your clock displays irrelevant time or does not function properly, which maybe caused by electrostatic discharge or strong electromagnetic interference, unplug the DC jack to disconnect the AC power (and remove the backup battery). The clock will be reset to default settings and you need to set it again. In case the function could not resume, please use the product in other location.

• SPECIFICATIONS

Power Source	: AC 100-240 V, ~50/60 Hz/ DC 6 V, 500 mA
Backup batteries	: 1.5 V * 3 pcs./ AAA
Remote battery	: 3 V * 1 pcs./ CR2032
LED diameter	: 13” (33 cm)

GUARANTEE CERTIFICATES

1. The warranty period for the device makes 12 months from the date of sale. The guarantee is valid in case of presentation, completely filled warranty card and a complete product.
2. The guarantee extends on shortcomings (malfunction of a product), arisen because of the manufacturer. Replacement of faulty parts and the work connected with it is made free of charge. Time of repair is defined by service, but taking into account legislation requirements.
3. The guarantee **doesn’t** extend on: batteries; damages (external and internal), caused any mechanical influence or in blow, cracks, scratches, teases of surfaces, deformations and so on; natural wear of the parts having limited service life, on product prevention, and also on expendables; actions of force majeure (fire, accident, malfunction of an electric network etc.); the damages caused by influence of aggressive chemicals, inadmissible temperature, humidity, and also the raised dust content;
4. Guarantee repair **isn’t** made in the following cases: violation of the rules of operation or product use not to destination; at autocratic opening or the attempt of repair made by unauthorized service; penetration of liquid, a dust, insects and other extraneous subjects in a product;
5. For requirement to return or exchange is necessary: completeness of a product, including packing accessories; the conclusion of the service center/ engineer; original check; completely filled warranty card.
6. The warranty period lasts for the period of stay under repair.

Производитель: “Беккерт Импекс ЛП”
Адрес: Офис 2, 78, Монтгомери Стрит, Эдинбург, Шотландия, Объединенное Королевство, EH7 5JA
Телефон: +44 131 208 1008 .
E-mail: bekkert_impex@yahoo.com

Изделие: Электронные часы
Модель: BV-101
Дата продажи
Покупатель
Адрес/телефон покупателя
Изделие проверено полностью, с условиями гарантии ознакомлен
Фирма-продавец
Продавец
Ближайший Сервис-центр/дилер
Адрес/телефон фирмы-продавца