QWILL

Часы наручные торговой марки QWILL электронно- механические кварцевые, в золотом и серебряном корпусах	ГОСТ 26272-98 Сертификат соответствия ГОСТ 26272-98 №РОСС RU.АЯ46.Н63628

ПАСПОРТ ТЕХНИЧЕСКИЙ

ЧАСЫ НАРУЧНЫЕ ТОРГОВОЙ МАРКИ QWILL В ЗОЛОТОМ И СЕРЕБРЯНОМ КОРПУСАХ

Уважаемый покупатель! Поздравляем с покупкой ювелирных часов торговой марки QWILL. Вы приобрели ювелирное изделие, которое позволит выглядеть стильно, а также успевать всегда и везде. Уверены, что вы непременно оцените все достоинства нового аксессуара, и надеемся, что эти часы прослужат максимально долго!

В соответствии с письмом в Российскую Государственную Пробирную палату № 40-01-15/673 от 28.05.2013 г. изделия с артикулами 6000, 6001, 6002, 6050, 6051 клеймятся государственным пробирным клеймом литера «Д».

ОБЩИЕ СВЕДЕНИЯ О КОМПАНИИ

Бренд QWILL входит в состав успешного и динамично развивающегося холдинга NIKA GROUP.

Имея 10-летний опыт работы, NIKA GROUP сегодня — это лидер на российском рынке ювелирных часов, производство которого сертифицировано по международным стандартам качества ISO 9001:2008.

Группа компаний представляет широкий портфель брендов, развитую дистрибьюторскую сеть по всей России и СНГ, а также сеть сервисных центров, насчитывающую 120 часовых мастерских в крупных российских городах.

Залогом успеха NIKA GROUP является первоклассное качество продукции, использование надежных механизмов и проверенных материалов, высокопрофессиональное отношение к делу, а также неустанное стремление привносить инновации в технологии и дизайн.

ТЕХНОЛОГИИ ПРОИЗВОДСТВА

Часы торговой марки QWILL выпускаются по двум собственным запатентованным способам сборки корпуса часов.

Способ № 1

Корпус из драгоценного металла надежно крепится на капсулу.* Так, лицевая и боковые стороны часов оказываются облаченными в золото или серебро. Крышка выполнена из нержавеющей стали (рис. 1).

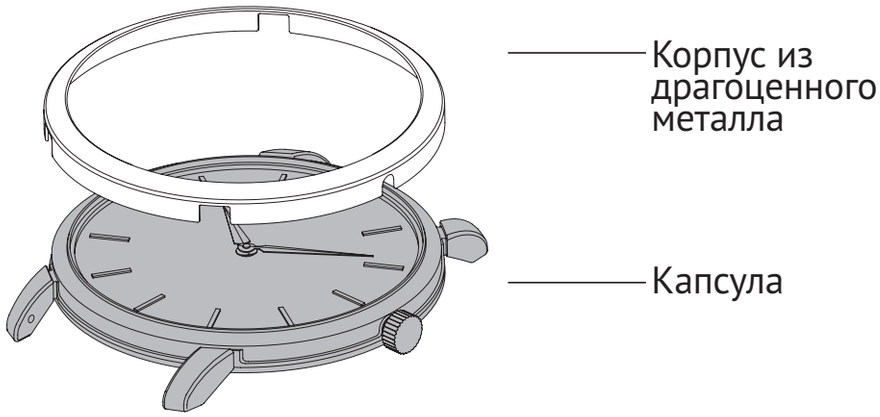

Рис. 1

Данная технология используется для производства часов с артикулами: 6000, 6001, 6002, 6050, 6051, 6052, 6053.

* Капсула – пыле- и влагозащищенный корпус из недрагоценного металла, в который помещен часовой механизм.

Способ № 2

С оборотной стороны на капсулу надежно крепится корпус из драгоценного металла, а с лицевой стороны — накладка, выполненная из недрагоценных материалов: цветной керамики, нержавеющей стали с ионным напылением, стекла (могут быть и другие варианты). В золото или серебро облачаются только боковые стороны часов. Крышка выполнена из нержавеющей стали (рис. 2).

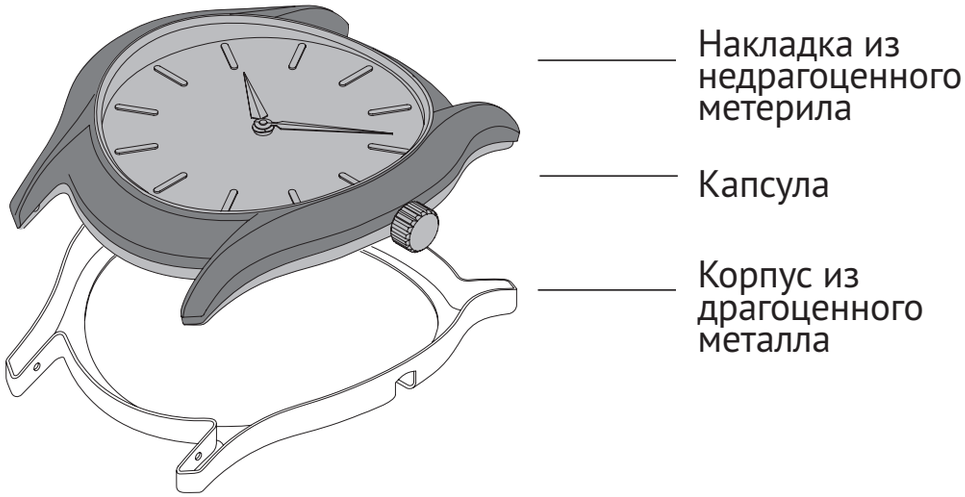

Рис. 2

Данная технология используется для производства часов с артикулами: 6100, 6101, 6150, 8151, 8152, 6250, 6251.

Преимущества обеих технологий:

- Повышение герметичности часов.
- Снижение стоимости готового продукта.
- Расширение дизайнерских возможностей.

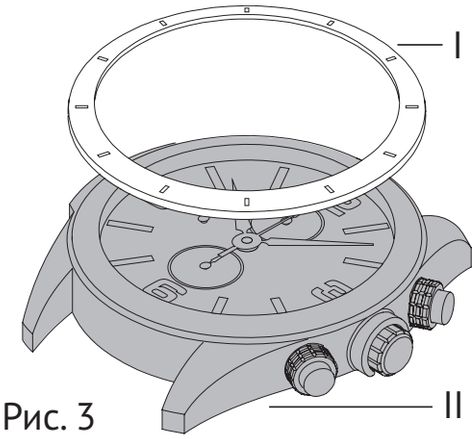

Рис. 3

ВНИМАНИЕ: Для моделей с артикулами 8202 и 8203 накладка в виде ранта из серебра (I, рис.3) крепится на корпус из нержавеющей стали, покрытой ионным напылением черного цвета (II, рис.3).

Совершив покупку часов, внимательно ознакомьтесь с инструкцией по их эксплуатации!

КОМПЛЕКТ ПОСТАВКИ:

1. Часы.
2. Ремешок.
3. Паспорт технический.
4. Индивидуальная упаковка.
5. Салфетка.

ТЕХНИЧЕСКИЕ ХАРАКТЕРИСТИКИ ЧАСОВ

Ювелирные часы QWILL являются сложным техническим изделием, требующим аккуратного обращения. Для обеспечения точности хода, длительного срока службы и надлежащего внешнего вида часов необходимо строго соблюдать инструкцию.

ТЕХНИЧЕСКИЕ ОСОБЕННОСТИ ЭЛЕКТРОННО-МЕХАНИЧЕСКИХ КВАРЦЕВЫХ ЧАСОВ:

Переводные головки и кнопки изготовлены из латуни или стали и имеют декоративное покрытие. Корпус капсулы изготовлен из недрагоценного металла. Ювелирные изделия из серебра со временем могут покрываться темным налетом из-за наличия в воздухе сероводорода (сульфид серебра). Указанное потемнение не является производственным браком и легко устраняется салфеткой, вложенной в упаковку.

Условия эксплуатации и хранения электронно-механических кварцевых часов:

• Не храните часы под прямыми солнечными лучами, либо в местах с высокой/низкой температурой (ниже 0°, выше 45°). Это может привести к отставанию часов или забеганию хода вперед.
• Не храните часы в местах, где возможно соприкосновение с химическими веществами или их испарениями (например, бензин, растворитель, лак, косметические препараты, моющие жидкости, клеи и т.п.).
• Магнитное поле неблагоприятно воздействует на часы, поэтому не храните изделие вблизи телевизора, динамиков, магнитов, не кладите его рядом с мобильным телефоном.
• При попадании внутрь часов воды необходимо немедленно отдать часы в мастерскую. Признаком попадания воды в корпус часов является запотевшее стекло. В особенности следует избегать морской воды.
• Для моделей с секундной стрелкой предусмотрена возможность остановки хода с целью обеспечения ми-

нимальной разрядки элемента питания. Если Вы не пользуетесь такими часами в течение длительного времени, следует остановить ход часов, переместив переводную головку в положение перевода стрелок, и зафиксировать ее в крайнем правом положении.

Таблица 1. Герметичность (водонепроницаемость) часов

Маркировка*	Использование			
	Брызги, дождь	Мытье посуды, плавание	Ныряние с маской	Погружение с аквалангом
WR	ДА	НЕТ	НЕТ	НЕТ
WR30 (3 атм)	ДА	НЕТ	НЕТ	НЕТ
WR50 (5 атм)	ДА	ДА	НЕТ	НЕТ
WR100 (10 атм)	ДА	ДА	ДА	НЕТ

*Маркировка указывается на циферблате или задней крышке Ваших часов.

• Тип механизма Ваших часов указан на бирке (рис. 4).
• Для удобства поиска описания механизма воспользуйтесь таблицей № 2.

Рисунок 4. Пример бирки

Таблица 2. Перечисление используемых механизмов

Механизмы электронно-механических кварцевых часов	Страница
1032 Ronda	12
1062 Ronda	12
OS10 Miyota (Citizen)	14

ОПИСАНИЕ ЧАСОВЫХ МЕХАНИЗМОВ

Механизмы: 1032 Ronda, 1062 Ronda

Производитель механизмов: Ronda (Швейцария).
Технические характеристики: часы показывают время в часах, минутах.
Точность хода: - 10/+20 секунд в месяц.
Срок энергетической автономности: 1032 Ronda – 63 месяца; 1062 Ronda – 72 месяца.
Тип элемента питания: 1032 Ronda – 317 (SR516SW); 1062 Ronda – 321 (SR616SW).

ИНСТРУКЦИЯ ПО ЭКСПЛУАТАЦИИ

ОПИСАНИЕ ЦИФЕРБЛАТА ЧАСОВ И ЭЛЕМЕНТОВ УПРАВЛЕНИЯ

Для установки текущего времени:

1. Переместите переводную головку в положение II (рис. 5).
2. Вращая переводную головку, установите текущее время.
3. Верните переводную головку в исходное положение I.

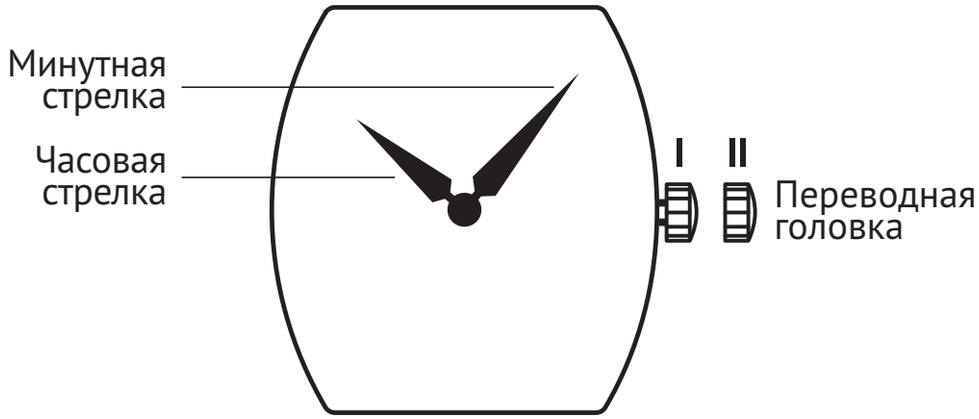

Рис. 5

Механизм: OS10 Miyota (Citizen)

Производитель механизмов: Miyota (Citizen, Япония).
Технические характеристики: часы показывают время в часах, минутах, секундах, дата, имеется функция хронографа.
Точность хода: +20/–20 секунд в месяц.
Срок энергетической автономности: 3 года (36 месяцев).
Тип элемента питания: 395 (SR927SW).

ИНСТРУКЦИЯ ПО ЭКСПЛУАТАЦИИ

ОПИСАНИЕ ЦИФЕРБЛАТА ЧАСОВ И ЭЛЕМЕНТОВ УПРАВЛЕНИЯ

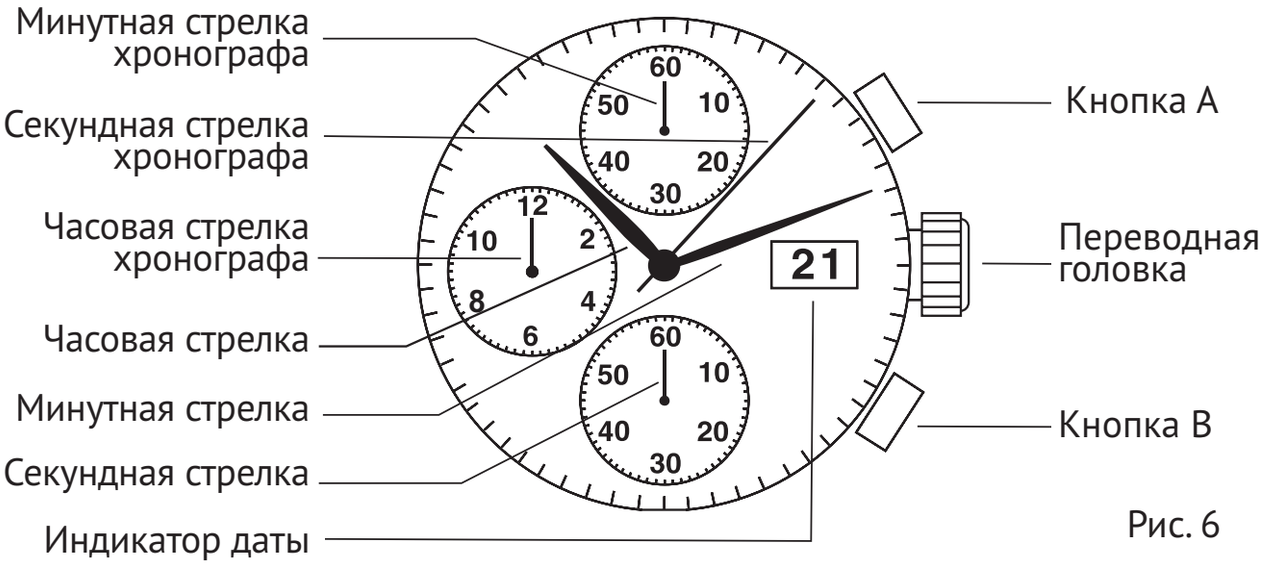

Рис. 6

УСТАНОВКА ТЕКУЩЕГО ВРЕМЕНИ

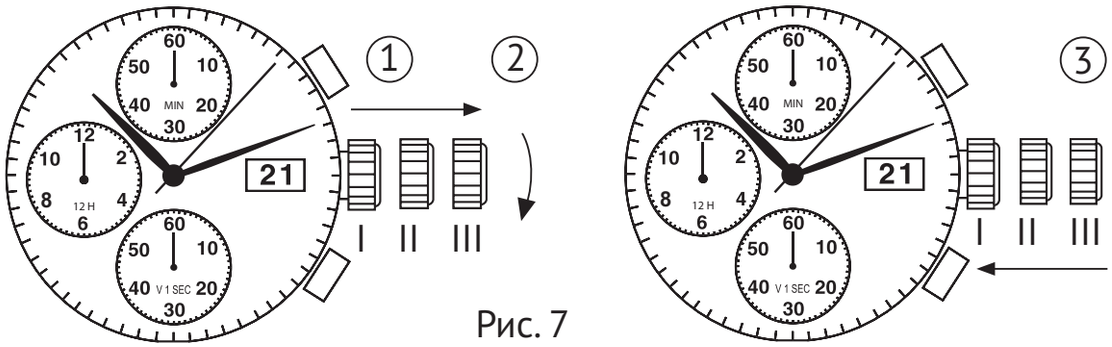

Рис. 7

Для установки текущего времени:

1. Переместите переводную головку в положение III (рис. 7). Часы остановятся.
2. Вращая переводную головку, установите текущее время.
3. Верните переводную головку в исходную позицию (положение I), малая секундная стрелка начинает движение.

При установке даты не забывайте учитывать вечернее/дневное время. При изменении даты с 21.00 до 23.59 она должна быть установлена завтрашним числом. Не забывайте перевести дату в конце месяца, если в истекшем месяце меньше 31 дня.

ВНИМАНИЕ: С 23.00 до 5.30 (ограниченная временная зона) нельзя вносить изменения даты, поскольку в данный промежуток времени происходит автоматическая корректировка программы часов.

ХАРАКТЕРИСТИКИ ХРОНОГРАФА

• Максимальный период измерения времени: 11 часов 59 минут 59 секунд.
• Счетчик минут считывает 60 минут за один оборот и движется непрерывно 11 часов 59 минут 59 секунд.
• Центральная секундная стрелка (секундомер) считывает 60 секунд за один оборот.

ВНИМАНИЕ! Перед использованием функций хронографа, убедитесь в следующем:
• Переводная головка должна находиться в исходном положении I.
• Секундная стрелка хронографа должна находиться в нулевом положении после нажатия на кнопку B.
Не стоит нажимать на переводную головку для возврата ее в текущее положение до полного возвращения секундной стрелки хронографа в нулевое положение. При возврате переводной головки в исходное положение стрелка останавливается, не дойдя до нулевого положения, и это положение принимается за нулевое.

ОПИСАНИЕ ЭЛЕМЕНТОВ ЦИФЕРБЛАТА И КНОПОК УПРАВЛЕНИЯ ХРОНОГРАФА

Элементы циферблата хронографа

Кнопки управления хронографом

Центральная секундная стрелка хронографа — секундомер

Счетчик минут хронографа

Счетчик часов хронографа

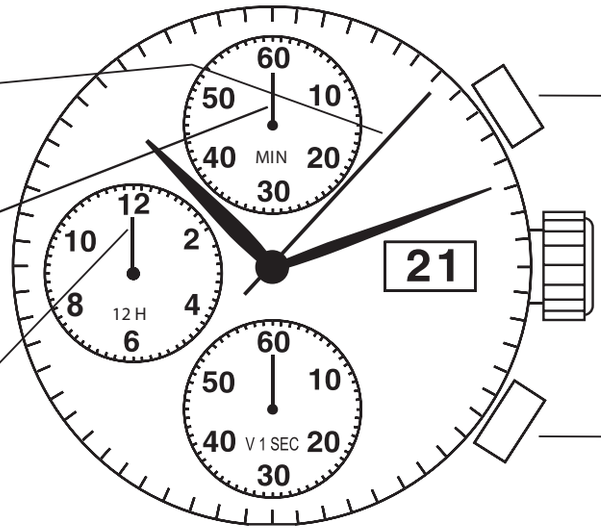

Кнопка А запуск и остановка хронографа

Переводная головка

Кнопка В сброс показаний хронографа

Рис. 8

РАБОТА С ХРОНОГРАФОМ

Считывание времени одного события:

1. СТАРТ: нажмите кнопку А.
2. СТОП: для остановки счетчиков нажмите кнопку А ещё раз и считайте значения, которые показывают стрелки хронографа.
3. СБРОС: нажмите кнопку В (кнопка сброса) — три стрелки хронографа перейдут в нулевое положение.

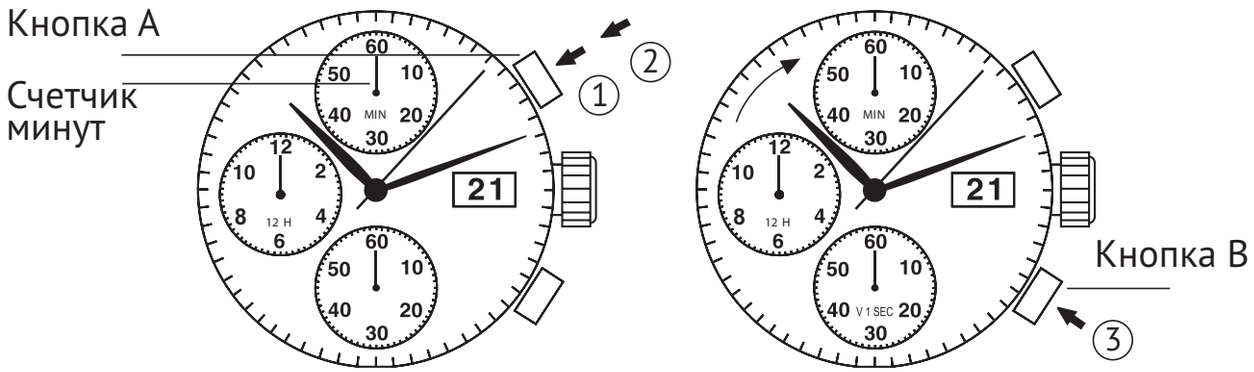

Рис. 9

Считывание времени нескольких промежуточных событий:

1. СТАРТ: А (начать отсчет).
2. СТОП: А (считывание показания).
3. СТОП: А (считывание показания – отображается общее время, считываемое время складывается*).
4. РЕСТАРТ: А (возобновить отсчет).
5. СБРОС: В (кнопка сброса) – три стрелки хронографа перейдут в нулевое положение.

*Суммирование считываемого времени может быть продолжено неоднократным нажатием кнопки А (СТАРТ/РЕСТАРТ/СТОП).

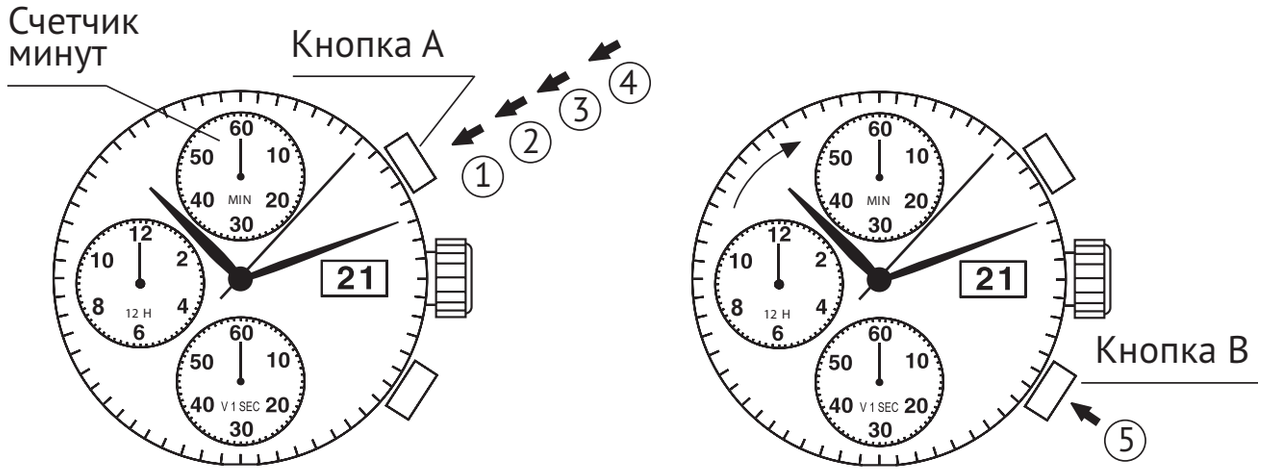

Рис. 10

Сброс показаний хронографа (в том числе после замены батареи):

1. Переместите переводную головку в положение III.
2. Нажатием кнопки А установите секундную стрелку хронографа в нулевое положение. Ускоренное перемещение секундной стрелки хронографа обеспечивается длительным нажатием на кнопку А.
3. Верните переводную головку в положение I.

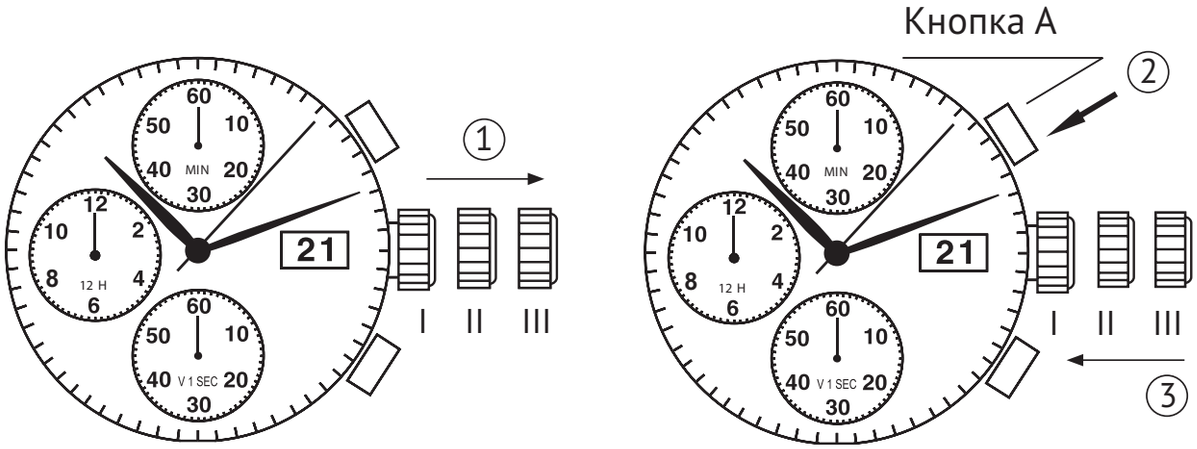

Рис. 11

ГАРАНТИЙНЫЕ ОБЯЗАТЕЛЬСТВА

Послепродажному обслуживанию подлежат часы, проданные с гарантийным талоном компании НИКА. Пожалуйста, при покупке обязательно убедитесь, что в талоне указан артикул модели часов и дата покупки, стоит печать магазина, осуществившего продажу. Изготовитель устанавливает гарантийный срок на часы 24 месяца со дня продажи через розничную сеть. В указанный период производится бесплатный ремонт часов при наличии полной комплектации и предъявлении технического паспорта. Замена ремешка или установка браслета производится у квалифицированного мастера, либо в гарантийных мастерских во избежание повреждений корпуса часов.

В электронно-механических часах элемент питания устанавливается изготовителем механизма. Он должен быть немедленно заменен при первых признаках недостаточности питания (неточный ход) в ближайшем к вам сервисном центре.

ВНИМАНИЕ: Избегайте неквалифицированного ремонта часов. Вследствие такого вмешательства вы лишаетесь права на гарантийное обслуживание.

Гарантийные обязательства не распространяются на:

• Элемент питания (батарейку), ремешок, браслет, застежку.

• Внешние и внутренние повреждения, вызванные любым механическим воздействием или ударом (трещины, сколы, царапины, задиры поверхностей, деформации материалов и деталей).

• Повреждения часов, вызванные воздействием воды, при отсутствии на них маркировки «водонепроницаемые».

• Повреждения, вызванные попаданием на изделие едких химических веществ.

Обратите внимание, что ремонт осуществляется платно, если поломка вызвана следующими причинами:

• Нарушение правил эксплуатации или употребление изделия не по назначению.

• Самовольное вскрытие или попытка ремонта, произве-

денная неуполномоченными на то сервисными центрами;

• Отсутствие или неправильное заполнение гарантийного талона (отсутствует артикул модели, дата продажи, штамп торговой организации), предъявление талона сомнительного происхождения.

• Наличие следов механических повреждений, ударов, небрежного обращения (вылетело стекло, слетели стрелки, отсутствует переводная головка, деформированы детали корпуса и механизма).

• Отсутствие части корпуса из драгоценного металла, утеря вставки.

Получить информацию о наличии сервисного центра в вашем городе Вы можете:

1. Обратившись в фирменный центр гарантийного и постгарантийного обслуживания ООО «Сервисный центр «НИКА» по тел. 8 (495) 988 19 67.
2. Позвонив по телефону горячей линии 8 800 550 5544 (звонок по России бесплатный).
3. Посетив сайт компании www.qwill.ru.

ОБРАЗЕЦ ЗАПОЛНЕНИЯ ГАРАНТИЙНОГО ТАЛОНА ДЛЯ РОЗНИЧНЫХ ПРОДАВЦОВ

Корешок гарантийного талона

Артикул — Заполнить артикул часов

6	0	0	0.	0	1.	0	1.	1.	1	1

№ часов — Заполнить № корпуса часов

0	0	0	1	

Масса — Указать вес изделия

2	,	7	7	

Вставка — Указать вид вставки

Н	Е	Т								

Дата выпуска: Заполнить дату выпуска

«01» 04 2013 г.

Дата продажи: Заполнить дату продажи

«01» 05 2013 г.

ПЕЧАТЬ МАГАЗИНА

ОБРАЗЕЦ ПЕЧАТИ

Поставить печать (Если печать отсутствует, то ставится наименование организации

Дает право на бесплатный ремонт в течение гарантийного срока

линия отреза

Штамп сервисного центра

Отметка о ремонте

Вид выполненных работ: _____

Мастер: _____

Отметка о ремонте

Сервисный центр: _____

Дата выполнения ремонта: _____

линия отреза

Дата приема часов:
«____» _____ 20 ___ г.

Дата выдачи часов:
«____» _____ 20 ___ г.

Описание ремонта: _____
_____
_____
_____

Сервисный центр: _____
_____

Мастер: _____

Владелец часов: _____
_____

Контактный телефон владельца часов: _____
_____

Корешок гарантийного талона

Артикул

№ часов

Масса

Вставка

Дата выпуска:

«____» _____ 20 ___ г.

Дата продажи:

«____» _____ 20 ___ г.

ПЕЧАТЬ МАГАЗИНА

Дает право на бесплатный ремонт
в течение гарантийного срока

линия отреза

Штамп сервисного центра

Отметка о ремонте

Вид выполненных работ: _____

Мастер: _____

Отметка о ремонте

Сервисный центр: _____

Дата выполнения ремонта: _____

линия отреза

Дата приема часов:
«____» _____ 20 ___ г.

Дата выдачи часов:
«____» _____ 20 ___ г.

Описание ремонта: _____
_____
_____
_____

Сервисный центр: _____
_____

Мастер: _____

Владелец часов: _____
_____

Контактный телефон владельца часов: _____
_____

Корешок гарантийного талона

Артикул

№ часов

Масса

Вставка

Дата выпуска:

«____» _____ 20 ___ г.

Дата продажи:

«____» _____ 20 ___ г.

ПЕЧАТЬ МАГАЗИНА

Дает право на бесплатный ремонт
в течение гарантийного срока

линия отреза

Штамп сервисного центра

Отметка о ремонте

Вид выполненных работ: _____

Мастер: _____

Отметка о ремонте

Сервисный центр: _____

Дата выполнения ремонта: _____

линия отреза

Дата приема часов:
«____» _____ 20 ___ г.

Дата выдачи часов:
«____» _____ 20 ___ г.

Описание ремонта: _____
_____
_____
_____

Сервисный центр: _____
_____

Мастер: _____

Владелец часов: _____
_____

Контактный телефон владельца часов: _____
_____

Корешок гарантийного талона

Артикул

№ часов

Масса

Вставка

Дата выпуска:

«____» _____ 20 ___ г.

Дата продажи:

«____» _____ 20 ___ г.

ПЕЧАТЬ МАГАЗИНА

Дает право на бесплатный ремонт
в течение гарантийного срока

линия отреза

Штамп сервисного центра

Отметка о ремонте

Вид выполненных работ: _____

Мастер: _____